8002.00.11049

Перв. примен. 8002.00.11.050

Справ. №

Ra 6,3

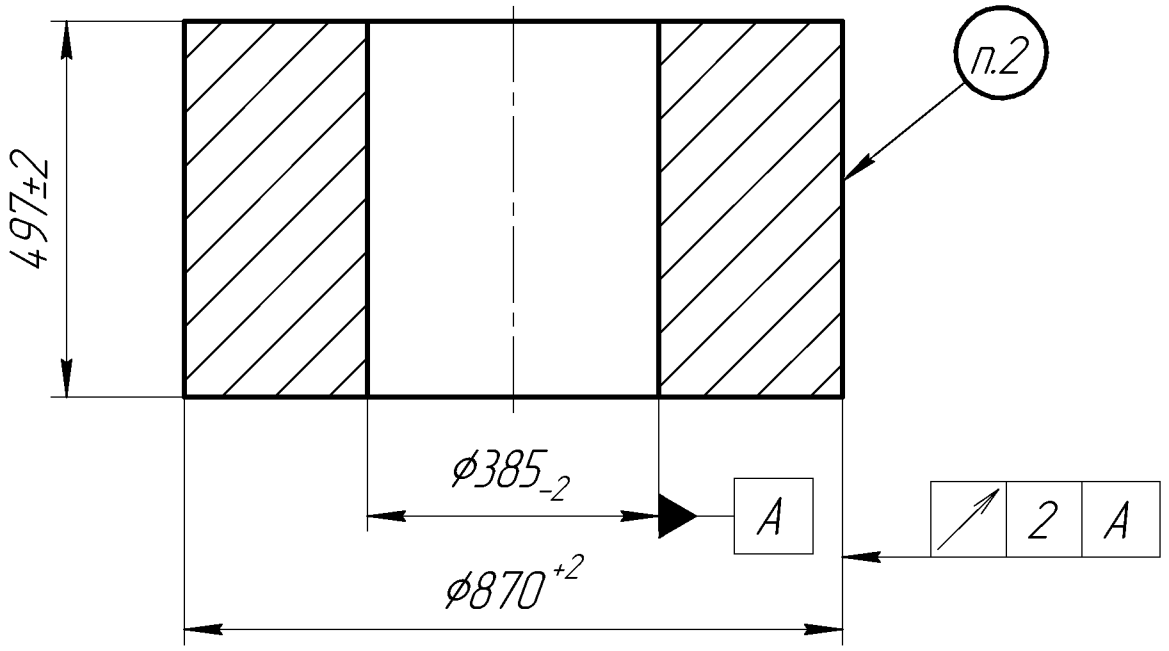

1 Требования к материалу и изготовлению в соответствии со спецификацией материалов 8002.00.10.553 Д.

2 Маркировать с помощью штампов низкого давления 8002.00.11.049, данные о заготовке в соответствии с разделом "Маркировка" спецификации материалов 8002.00.10.553 Д.

Подтвердить сертификатом

Подп. и дата

Инв. № дубл.

Взам. инв. №

Подп. и дата

Инв. № подл.

Изм.	Лист	№ докум.	Подп.	Дата
Разраб.				
Пров.				
Т.контр.				
Н.контр.				
Утв.				

8002.00.11.049

Заготовка патрубка В

SA-182M F22V

Лит.	Масса	Масштаб
	1888	1:5
Лист	Листов 1	

Копировал

Формат А4