8023-4035.003

Ra 6,3 (√)

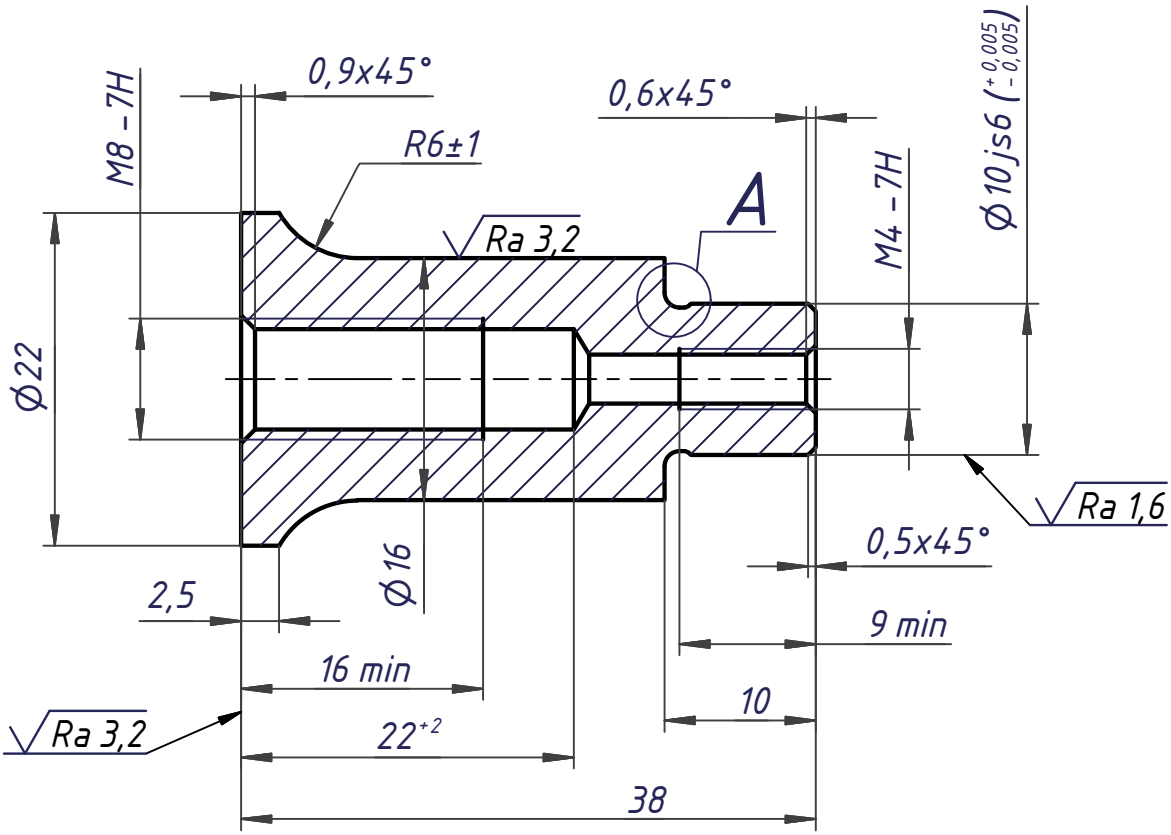

A (5 : 1)

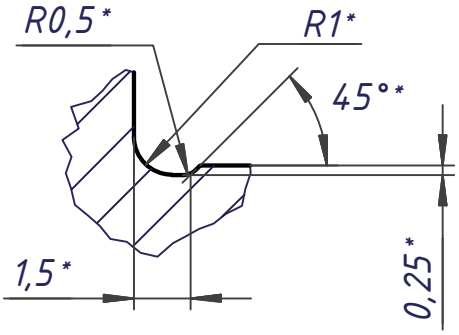

1 Общие допуски по ГОСТ 30893.1: H14, h14, ±IT14/2.
2 *Размеры обеспечить инструментом.
3 Покрытие Хим. Окс. прм.

Распечатано с ДЭ DOC_ID: Версия: CRC: Статус ОТД:

Изм	Лист	№ докум.	Подп.	Дата	8023-4035.003			
		ИК.276-2021			Стойка	Лит.	Масса	Масштаб
Разраб.							0.048	2:1
Пров.						Лист	Листов 1	
Т.контр.								
					Сталь 45 ГОСТ 1050-2013	ООО "НПО "Центротех"		
Н.контр.								
Утв.								

Перв. примен. | Справ. № | Подп. и дата | Инв. № дубл. | Взам. инв. № | Подп. и дата | Инв. № подл.

Копировал Формат А4