	+EB1-X1.0:1	+EB1-X1.0:2	+EB1-X1.0:3	+EB1-X1.0:4	+EB1-X1.0:5	+EB1-X1.0:6
+FST X0	1	2	3	N	PE	PE
				4	PE	PE
Seite page Page	1.1E	1.1E	1.2E	1.2E	1.2E	1.2E
Ader-Nummer Wire no. N° conduc.						

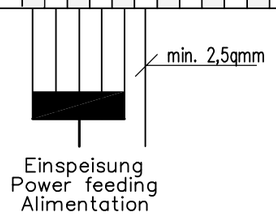

Einspeisung
Power feeding
Alimentation

Es ist nach EN50178 ein zusätzlich separater Schutzleiter erforderlich.
An additional separate earth wire is required in accordance with EN50178.
Conducteur protection séparé supplémentaire selon NE 50178 nécessaire.

Zust.	Änderung	Datum	Name		
a	Klemmenmakro	31.01.08	REP	Datum	31.01.08
				Bearb.	REP RV
				Gepr.	
				Ursprung	L01X1X1X2300

HÄNEL

Klemmenplan	+FST -X0 Einspeisung
Plan for Terminal	+FST -X0 Power feeding
Schéma des bornes	+FST -X0 Alimentation

L1XXXXXXXX	Lean-Lift
	+ FST
	Blatt:1
	Folge:2

+EB1 — **X1.0**

Ziel / Target (oben)	Klemme	Nr.	Ziel / Target (unten)	Seite / page / Page	Ader-Nummer / Wire no. / N° conduc.	Kabel
L1	L1	1	+ES1-Q2:1	1.1D	1	X1.0:Q2
	L1	1	+FST-X0:1	1.1E	1	X0:X1.0
L2	L2	2	+ES1-Q2:3	1.1D	2	X1.0:Q2
	L2	2	+FST-X0:2	1.1E	2	X0:X1.0
L3	L3	3	+ES1-Q2:5	1.2D	3	X1.0:Q2
	L3	3	+FST-X0:3	1.2E	3	X0:X1.0
	N	4	F19:N	1.2E		
	N	4	+FST-X0:4	1.2E	4	X0:X1.0
SCHALTBRETT	PE	5	+FST-X0:PE	1.2E	GNGE	X0:X1.0
PE	PE	6	+FST-X0:PE	1.2E	GN/GE	X0:PE
T1:PE	PE	7	UNTEREVORDERWAND	1.2B		
	PE	7		1.2B	GNGE	X1.0:Q2
	PE	8	SEITENTEIL	1.6E		
Z4:L1		9	+ES1-Q2:2	1.5A	4	X1.0:Q2
012_L1_STECK		9		1.5A		
Z4:L2		10	+ES1-Q2:4	1.5A	5	X1.0:Q2
F1:1		10		1.5B		
Z4:L3		11	+ES1-Q2:6	1.5A	6	X1.0:Q2
F1:3		11		1.5B		
U1:P/+		12	R1	2.3B		
U1:PR		13	R1	2.3B		
K1:1/L1	1U	17	+FST-M1:1U	2.2D	1	X1.0:M1
K1:3/L2	1V	18	+FST-M1:1V	2.2D	2	X1.0:M1
K1:5/L3	1W	19	+FST-M1:1W	2.2D	3	X1.0:M1
	PE	20	+FST-M1:PE	2.2D	GNGE	X1.0:M1
	PE	20	+FST-M1:PE	2.2E	GNGE	X1.0-X2.0:M1
S8-45:752		21	+FST-M1:5	2.3E	1	X1.0-X2.0:M1
V1		22	+FST-M1:4	2.3E	2	X1.0-X2.0:M1
K2:1/L1	1U	23	+EXT-M2:1U	2.4E	1	X1.0-X2.0:M2
	1U	23	+EXT-M2:1U	2.4E	9	X1.0-X2.0:M2
	1V	24	+EXT-M2:1V	2.4E	10	X1.0-X2.0:M2
K2:3/L2	1V	24	+EXT-M2:1V	2.4E	2	X1.0-X2.0:M2
	1W	25	+EXT-M2:1W	2.4E	11	X1.0-X2.0:M2
K2:5/L3	1W	25	+EXT-M2:1W	2.5E	3	X1.0-X2.0:M2
	PE	26	+EXT-M2:PE	2.5E	GNGE	X1.0-X2.0:M2
V2		27	+EXT-M2:5	2.5E	4	X1.0-X2.0:M2
V2		28	+EXT-M2:4	2.5E	5	X1.0-X2.0:M2
F19:2		29	+WT1-S3:31	3Z1.1B	1	X1.0:S3
		30	=LLN+WT2-S30:31	3Z1.1C	1	X1.0:S30
		30	+WT1-S3:32	3Z1.1C	2	X1.0:S3
		31	=LL2-X1.0:31	3Z1.1E	1	X1.0:LLN-X1.0
		31	=LLN+WT2-S30:32	3Z1.1E	2	X1.0:S30
		31	+ES1-Q2:D1	3Z1.1E	1	X1.0:Q2_D1
		32	+ES1-Q2:D2	3Z1.1F	2	X1.0:Q2_D1
F19:N		32	=LL2-X1.0:32	3Z1.1F	2	X1.0:LLN-X1.0
	PE	33	+WT1-PE1	3Z1.1C	GNGE	X1.0:S3
	PE	34	=LLN+WT2-PE2	3Z1.1C	GNGE	X1.0:S30
+ES1-PE1	PE	35	=LL2+ES1-PE2	3Z1.2F	GNGE	X1.0:LLN-X1.0

Kabel	Typ
X1.0: Q2	UL 7*2.5
X0: X1.0	UL 5x2,5
X0: PE	H07V-K 1x4.0
X1.0: M1	**UL 4x1.5 / 4x2.5
X1.0-X2.0: M1	UL 5x1,5
X1.0-X2.0: M2	Pur (Flach) 12x1
X1.0: S3	JZ-500 3x1.0 (UL 3x1.0)
X1.0: S30	JZ-500 3x1.0 (UL 3x1.0)
X1.0: LLN-X1.0	JZ-500 3x1.0 (UL 3x1.0)
X1.0: Q2_D1	JZ-500 3x1.0 (UL 3x1.0)

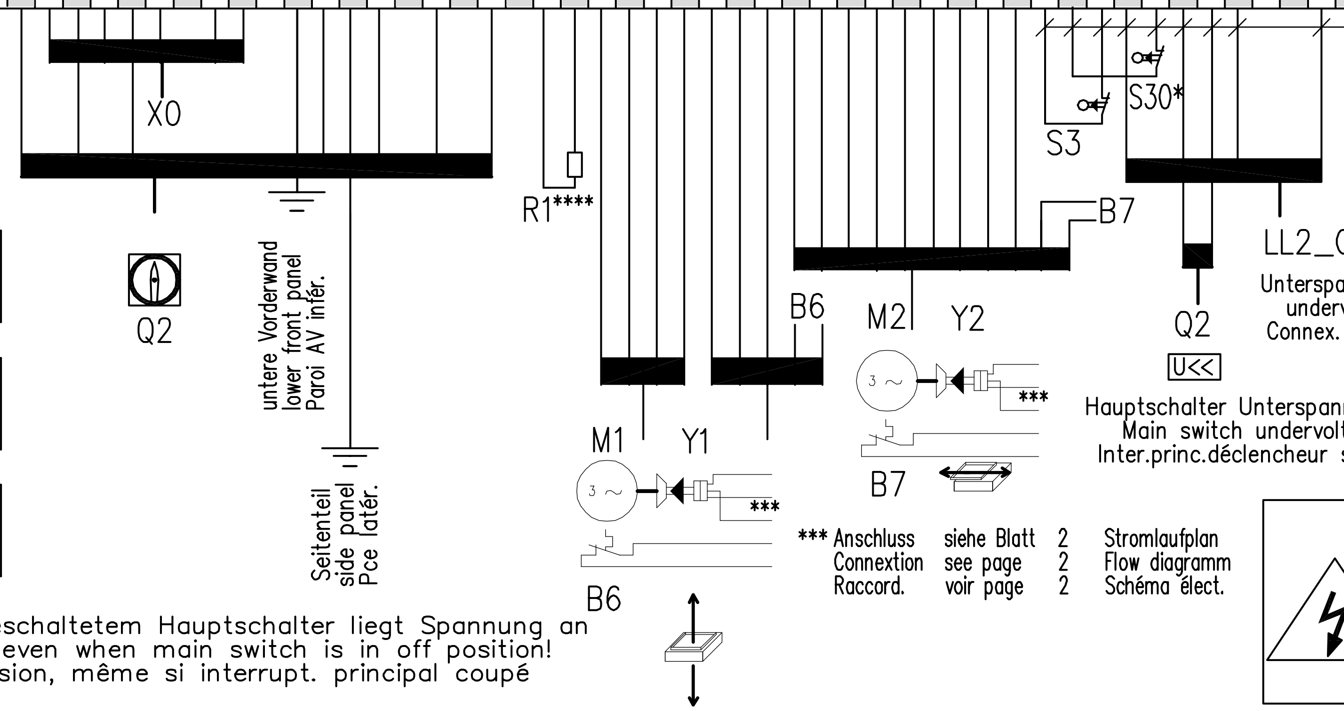

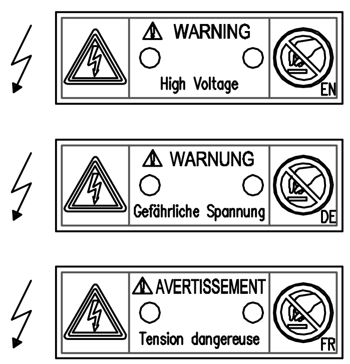

Achtung: Auch bei ausgeschaltetem Hauptschalter liegt Spannung an
Danger: Voltage present even when main switch is in off position!
Attention : présence tension, même si interrupt. principal coupé

*** Anschluss siehe Blatt 2 Stromlaufplan
Connextion see page 2 Flow diagramm
Raccord. voir page 2 Schéma élect.

Unterspannungsauslöser Verbindung
undervoltage relais connection
Connex. déclencheur sous-tension

Hauptschalter Unterspannungsauslöser
Main switch undervoltage relais
Inter.princ.déclencheur sous-tension

Schalter S3 und S30 entfallen bei Gerätenummer 2 -n
Switches S3 and S30 only for lift-number 1
Interrupteur S3 et S30 seulement pour numéro de lift 1

* Nur wenn zweite Wartungstüre vorhanden
only if a second Maintenance door is exists
Uniq. si présence deuxième porte maintenance

** Querschnitt Motorkabel, je nach Frequenzumformerleistung, siehe Blatt B
For motor cable cross-section, based on freq. converter power, see p. B
Section câble moteur, suivant puis. convert. fréqu., voir feuille B

**** entfällt bei / not applicable with / supprimé en cas **FR-A741**

Achtung: Ableitstrom ca. 5mA, beim Einschalten kurzzeitig bis zu 100mA
Caution: leakage current approx. 5mA, for short periods up to 100mA
Attention: courant dériv.env. 5mA, briēv.jusqu'à 100mA à mise en marche

Schutzleiter zuerst anschließen!
Connect protective grounding at first
Raccord. d'abord conduct. prot.!

Zust.	Änderung	Datum	Name		
e	R1 optional	24.06.09	REP	Datum	31.01.08
d	Klemmenmakro	31.01.08	REP	Bearb.	REP R. Vogt
c	PE-Klemme 20	21.11.06	REP	Gepr.	
				Ursprung	LL-ENVAR1_1HS

HÄNEL

Klemmenplan	+EB1 -X1.0 Leistungsteil	L1115XXXXX	Lean-Lift
Plan for Terminal	+EB1 -X1.0 Power component		+ EB1
Schéma des bornes	+EB1 -X1.0 Part. puissance		Blatt:2
			Folge:3

+EB1 X2.0

Cables:

Cable	Type
X2.0:1S4	5*0.5 (UL 7*0.5)
X2.0:S2	2*0.75(UL 2*0.75)
X2.0:S3**	5*0.5 (UL 7*0.5)
X2.0:S30**	5*0.5 (UL 7*0.5)
X1.0–X2.0:M1	UL 5x1,5
X1.0–X2.0:M2	Pur (Flach) 12x1
X2.0:LLN–X2.0	5*0.5 (UL 7*0.5)
X2.0:1S13	5*0.5 (UL 7*0.5)
X2.0:1S14	5*0.5 (UL 7*0.5)
X2.0:LLN–X2.0***	5*0.5 (UL 7*0.5)

Target (top)	Potential	Terminal	Target (bottom)	Seite / page / Page	Ader-Nummer / Wire no. / N° conduc.	Cable
	0V	45	T10:V–	1.6E		
	0V	45		1.6E		
	0V	46	0V_SW	1.7E		
V1	0V	47		1.7E		
B0:PE	PE	48	TASTASTURPULT1	4.2C		
F6:2		49		1.7D		
24V_SW		50		1.7D		
K5:21		51		1.7D		
F7:1		60	S8–45:510	3.2A		
F7:2		61	+ES1–1S4:31	3.2B	1	X2.0:1S4
S8–45:701		62	+ES1–1S4:32	3.2C	2	X2.0:1S4
X2.0:101		63		3.2C		
K19:13		63		3.2C		
X2.0:103		63		3.2C		
S8–45:817		64	+ES1–1S4:21	3.2A	5	X2.0:1S4
S8–45:810		65	+ES1–1S4:22	3.2C	3	X2.0:1S4
S8–45:811		66	+ES1–1S4:14	3.2C	4	X2.0:1S4
K18:13		70	+FST–S2:21	3.4A	1	X2.0:S2
S8–45:703		71	+FST–S2:22	3.4B	2	X2.0:S2
		72	X2.0:73	3.6A		
		73	X2.0:81	3.6B		
X2.0:96		74	+WT1–S3:22	3Z1.3B	3	X2.0:S3**
X2.0:97		75	+WT1–S3:14	3Z1.3B	4	X2.0:S3**
S8–20:807		76	+WT1–S3:21	3Z1.2A	5	X2.0:S3**
X2.0:79				3Z1.2A		
X2.0:98		77	=LLN+WT2–S30:22	3Z1.3C	3	X2.0:S30**
X2.0:99		78	=LLN+WT2–S30:14	3Z1.3C	4	X2.0:S30**
X2.0:76		79	=LLN+WT2–S30:21	3Z1.3C	5	X2.0:S30**
S8–45:704		81	+FST–M1:1	3.6C	3	X1.0–X2.0:M1
X2.0:73		81		3.6C		
S8–45:705		82	+FST–M1:2	3.6D	4	X1.0–X2.0:M1
		83	+EXT–M2:1(a)	3.6D	6	X1.0–X2.0:M2
S8–45:706		84	+EXT–M2.:3(a)	3.6E	7	X1.0–X2.0:M2
		85		3.6E		
		86		3.6E		
K8:13		87		3.6F		
K8:14		88	S8–45:707	3.6F		
		89		3.6F		
S8–45:812		96	=LL2–X2.0:96	3Z1.3B	1	X2.0:LLN–X2.0; X2.0:LLN–X2.0***
X2.0:74				3Z1.3B		
S8–45:813		97	=LL2–X2.0:97	3Z1.3B	2	X2.0:LLN–X2.0; X2.0:LLN–X2.0***
X2.0:75				3Z1.3B		
S8–45:814		98	=LL2–X2.0:98	3Z1.3B	3	X2.0:LLN–X2.0; X2.0:LLN–X2.0***
X2.0:77				3Z1.3B		
S8–45:815		99	=LL2–X2.0:99	3Z1.3B	4	X2.0:LLN–X2.0; X2.0:LLN–X2.0***
X2.0:78				3Z1.3B		
V–		100	=LL2–X2.0:100	3Z1.3B	5	X2.0:LLN–X2.0; X2.0:LLN–X2.0***
X2.0:63		101	+ES1–1S13:21	3.2C	1	X2.0:1S13
X2.0:105		102	+ES1–1S13:22	3.2D	2	X2.0:1S13
X2.0:63		103	+ES1–1S13:13	3.2C	3	X2.0:1S13
X2.0:107		104	+ES1–1S13:14	3.2D	4	X2.0:1S13
X2.0:102		105	+ES1–1S14:21	3.2D	1	X2.0:1S14
K18:22		106	+ES1–1S14:22	3.2E	2	X2.0:1S14
X2.0:104		107	+ES1–1S14:13	3.2D	3	X2.0:1S14
K18:A1		108	+ES1–1S14:14	3.2E	4	X2.0:1S14

Funktionsweise siehe Einbauanweisung:
Function notice see Installation instructions:
Principe fonct., voir instructions montage :

"Absicherung bei mehreren Liften nebeneinander"
"Safety mechanism for multiple adjacent Lean Lifts"
"Protection dans le cas de plusieurs Lean–Lift juxtaposés"

infos\LL–neben2.dwg

* Nur wenn zweite Wartungstüre vorhanden
only if a second Maintenance door is exists
Uniq. si présence deuxième porte maintenance

** Nur bei dem Lift mit S8–20 MP12SKV (Lift 1)
Only for the Lift with S8–20 MP12SKV (Lift 1)
Uniqu.si stock. Avec S8–20 MP12SKV (Lift 1)

*** Nur bei Lift 2 bis n
For lifts 2 to n only
Uniqu. stock. 2 à n

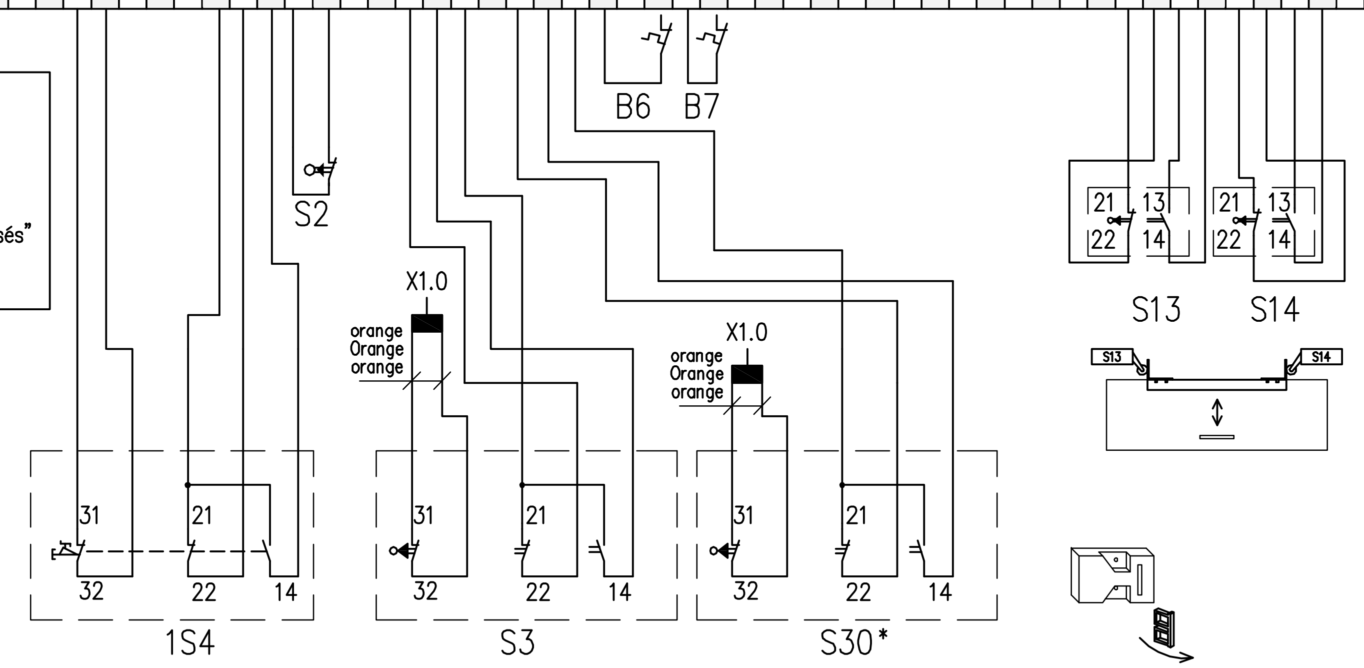

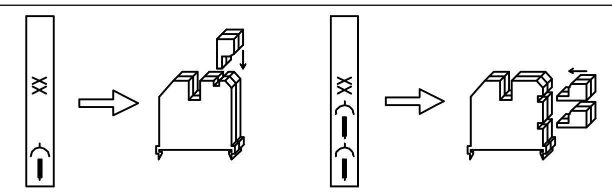

Reihenklemmen 74 –76 mit Steckanschluß nur für den Lift mit der MP12SKV
Terminal blocks 74 –76 with plug connection only for lift with the MP12SKV
Bornes 74 –76 avec connexion enfich. uniqu. pour stockeur avec MP12SKV

Reihenkl. 77–79 mit Steckanschluß nur bei Lift mit der MP12SKV und 2 Wartungstüren
Term. blocks 77–79 with plug conn. only for lift with MP12SKV and 2 serv. Doors
Bornes 77–79 avec conn. enfich. uniqu. pour stock. avec MP12SKV et por. maint. des 2 côtés

Alle weiteren Lifte mit Reihenklemmen 74 – 79 ohne Steckanschluß
All other lifts with terminal blocks 74 – 79 without plug connection
Tous autres stockeurs avec bornes 74 – 79 sans connexion enfich.

Zust.	Änderung	Datum	Name		
b	Klemmenmakro	31.01.08	REP	Datum	31.01.08
a	Kabelbezeichnung	01.03.07	REP	Bearb.	REP RV
				Gepr.	
				Ursprung	L01X1X1X2300

HÄNEL

Klemmenplan	+EB1 –X2.0 Steuerung / Sicherheitsteil
Plan for Terminal	+EB1 –X2.0 control / safety component
Schéma des bornes	+EB1 –X2.0 Commande / partie sécurité

LX1X931XXX

Lean–Lift
+ EB1
Blatt:3
Folge:4

+EB1

X3						
Ziel	F18:2		X1.0:4			
			N	N	PE	PE
Klemme	93	93	94	94	95	95
Brücke	●—	—●	●—	—●		
	+ES1-1S10	+ES1-1S11	+ES1-1S10	+ES1-1S11	+ES1-1E1:PE	+ES1-1E2:PE
Seite / page / Page	8.2C	8.5C	8.2C	8.5C	8.3C	8.6C
Ader-Nummer / Wire no. / N° conduc.	1	1	2	2	GNGE	GNGE
X3:1S10 3x0.75 (UL 3x0.75)	X		X		X	
X3:1S11 3x0.75 (UL 3x0.75)		X		X		X

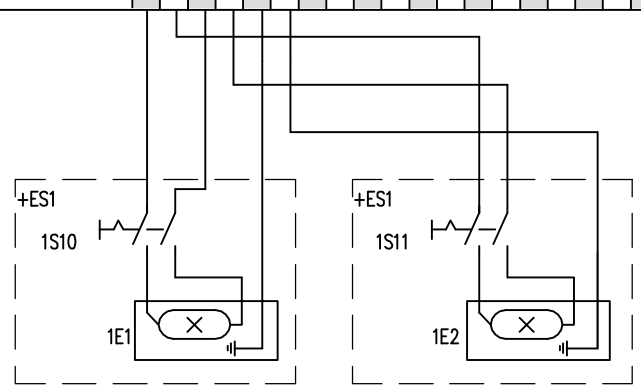

a	Klemmenmakro	07.05.09	REP	Datum	30.03.05	HÄNEL	Klemmenplan / Plan for Terminal / Schéma des bornes
				Bearb.	REP		+EB1 -X3 Beleuchtung
				Gepr.	R. Vogt		+EB1 -X3 Illumination
Zust.	Änderung	Datum	Name	Ursprung	LL-ENVAR1_1SEW		+EB1 -X3 Eclairage

LXXXXX1X3X

Lean-Lift
+ EB1
Blatt:4