ПКС-И.3214.110.000СБ

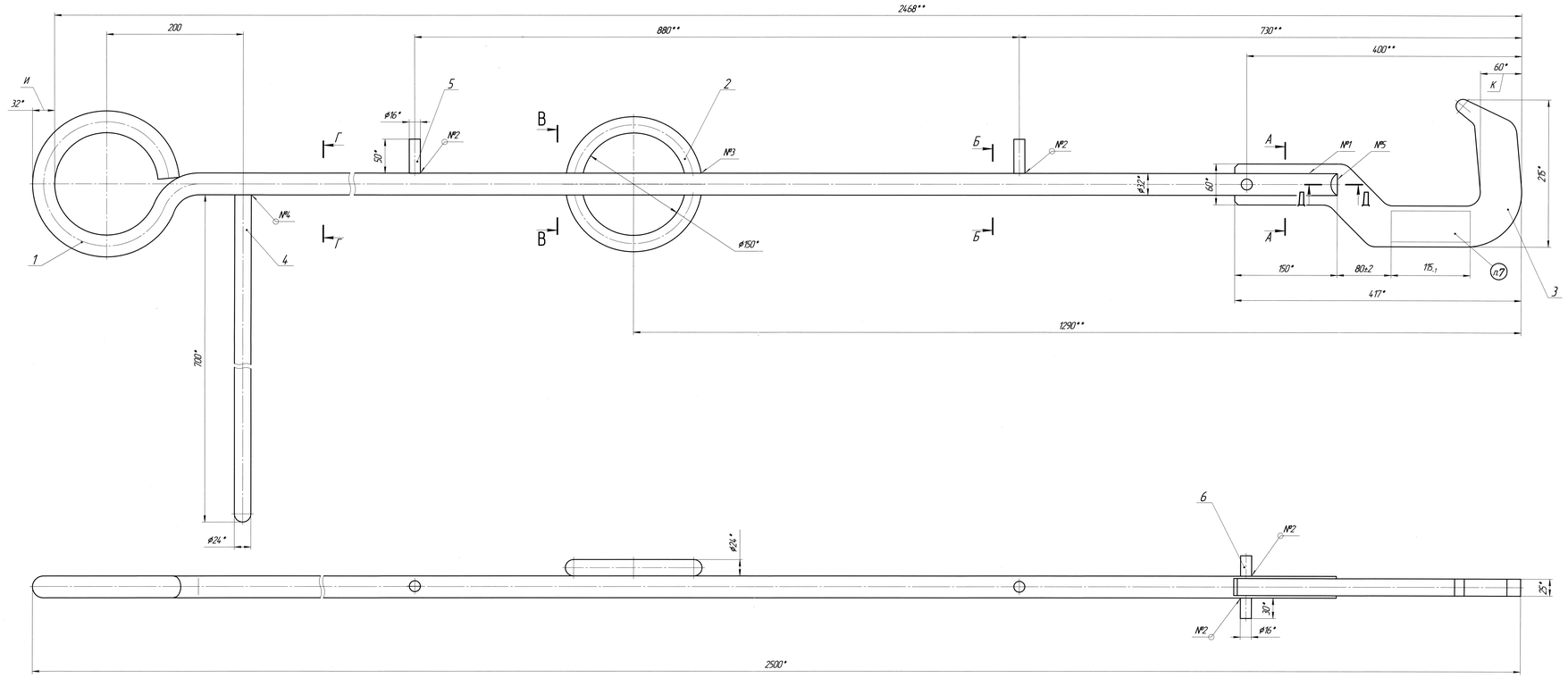
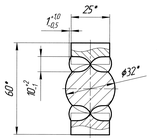


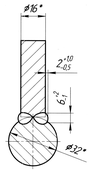
Схема статических испытаний



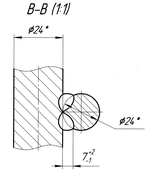
А–А (1:1)



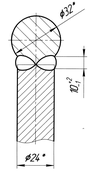
Б–Б (1:1)



В–В (1:1)



Г–Г (1:1)



Д–Д(1:1)

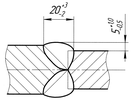


Таблица – Сборные швы

№ шва	Обозначение по стандарту	Обозначение стандарта	Эскиз	Кол
1	–	Сварка ручная дуговая	См. А–А	4
2	–		См. Б–Б	4
3	–		См. В–В	4
4	–		См. Г–Г	1
5	–		См. Д–Д	1

Техническая характеристика

1 Крюк Q = 880 кг ПКС-И.3214.110.000 предназначен для подъема подвески Q = 720 кг ПКС-И.3214.100.000 при проведении процессов термообработки поковок и выполнен по заявке на конструирование № 602 ПК.

2 Расчетная температура, °С	700
3 Грузоподъемность, Q, кг	880
4 Основной материал	12Х18Н10Т ГОСТ 5632-2014
5 Вид климатического исполнения по ГОСТ 15150-69	УХЛ4
6 Срок службы, лет	10*

* Уточнить в процессе эксплуатации по результатам технического освидетельствования.

Технические требования

1 *Размеры для справок.
2 **Размеры уточнить по месту.
3 Минимальные размеры, допускаемые при эксплуатации: И = 28,8 мм, К = 54 мм.
4 Шероховатость обрабатываемых поверхностей деталей Б4 не более √ Ra 12,5.
5 Контроль качества сварных швов произвести внешним осмотром и измерениями по ГОСТ Р ИСО 17637-2014. Непровары, свищи, прожоги, трещины, незаплавленные кратеры не допускаются.
6 Крюк Q = 880 кг испытать без нагрева статической нагрузкой P = 1100 кг (11000 Н) в течение 10 мин. Результаты испытаний считаются удовлетворительными, если отсутствуют
– видимые остаточные деформации, трещины и надрывы в элементах конструкции.
7 Маркировать ударным способом шрифтом 5–Пр3 ГОСТ 26.020–80
– обозначение изделия;
– регистрационный номер;
– грузоподъемность;
– температура рабочей среды;
– собственная масса;
– дата испытания;
– основной материал.
8 Упаковку и временную противокоррозионную защиту производить по технологии предприятия-изготовителя.
9 Остальные ТТ по ПКС-И.3214.110.000ЭТ1 и по ФНП в области промышленной безопасности "Правила безопасности опасных производственных объектов, на которых используются подъемные сооружения".

Изм.	Лист	№ докум.	Подп.	Дата	ПКС-И.3214.110.000СБ		
Разраб.	Щеглов				Крюк Q=880 кг Сборочный чертеж	Лит.	Масса	Масштаб
Пров.							26	1:2
Н.контр.						Лист	Листов 1	
Н.контр.	Гребнев				ГФ АО ЦПТИ			
Утв.	Ефимов							

Инв.№ подл. | Подп. и дата | Взам.инв.№ | Инв.№ дубл. | Подп. и дата