Восст. подлинник № 1

Н7996.00.000СБ

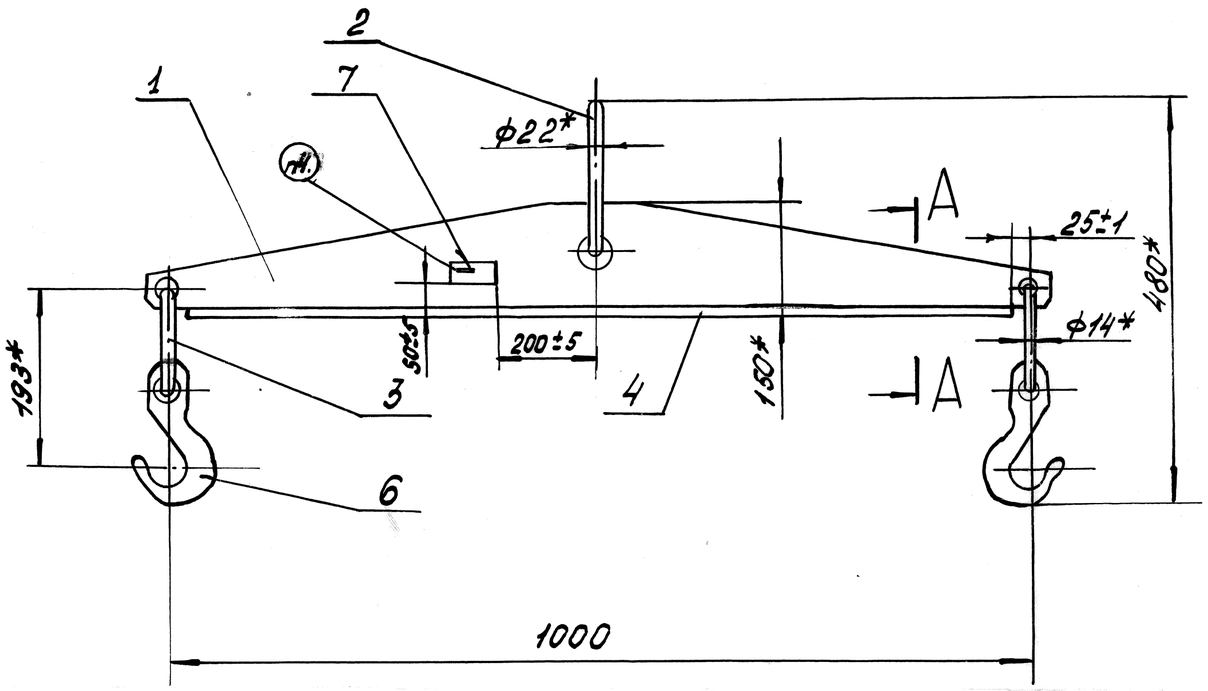

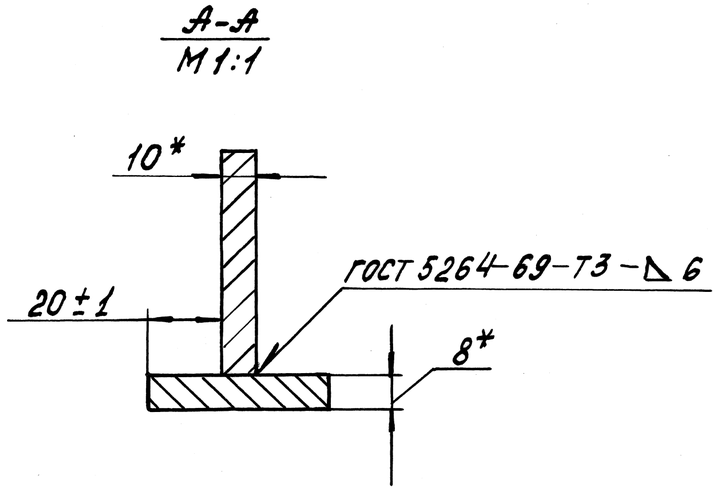

Схема статического испытания

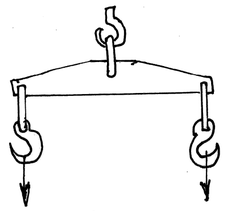

Q/2=5000н (500кгс) Q/2=5000н (500кгс)

1. Траверса предназначена для транспортировки контейнера черт. Н 7976.00.000

2. Траверсу испытать статической нагрузкой Q=1000 кг в течение 10 мин.

3.* Размеры для справок.

4. Маркировать и крепить бирку по ~~СТП 293-2000~~, СТП 293-200Б.

5. Остальные технические требования по ~~СТП 293-2000~~, СТП 293-200Б.

					Н 7996.00.000 СБ			
1			(подп)	06.85	Траверса Q=800кг Сборочный чертеж	Лит.	Масса	Масш.
Изм.	Лист	№ докум.	Подп.	Дата		Н	17	1:5
Разраб.		Пушкова	(подп)	П-75		Лист	Листов 1	
Пров.		Шустов	(подп)					
Н. контр.		Скрябин	(подп)					
Утв.		Гавриленко	(подп)					

Инв. № подл. | Подп. и дата | Взам. инв. | Инв. № дубл. | Подп. и дата

Восстановлен с подлинника
Верно: (Тюлькин) 15.4.02г.

Копир:

Формат: 22