ПКС-И.32069.00.000СБ

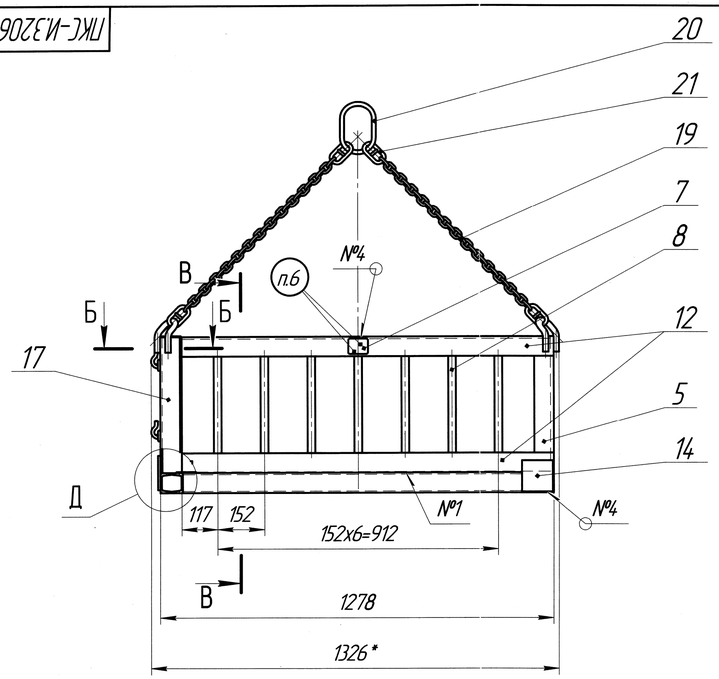

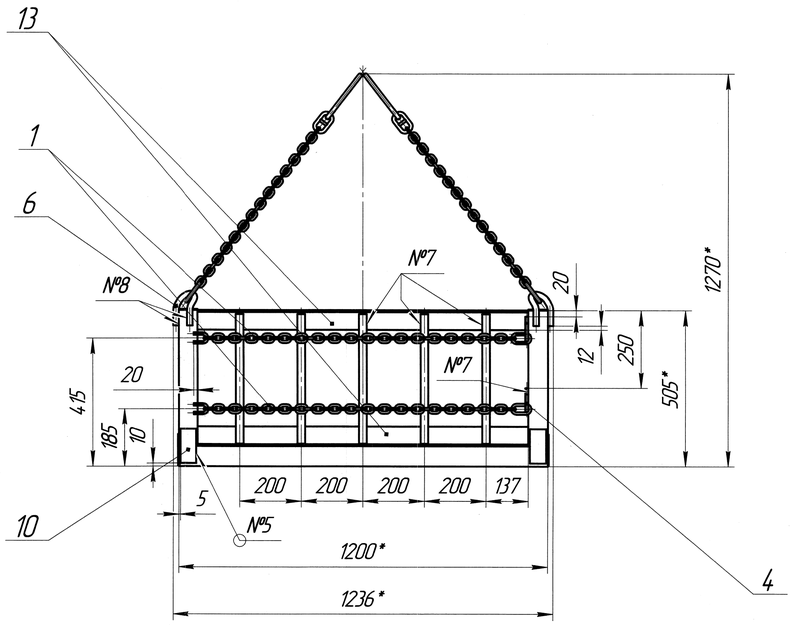

Схема статического испытания

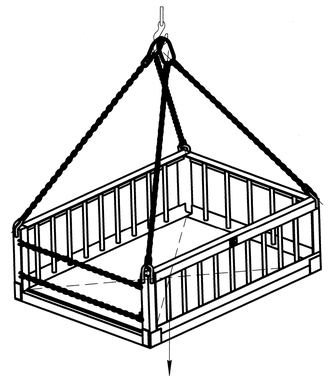

P=12500 Н (1250 кгс)

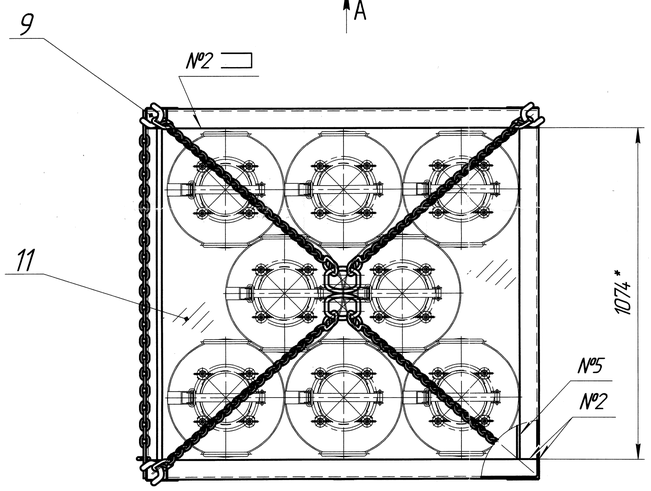

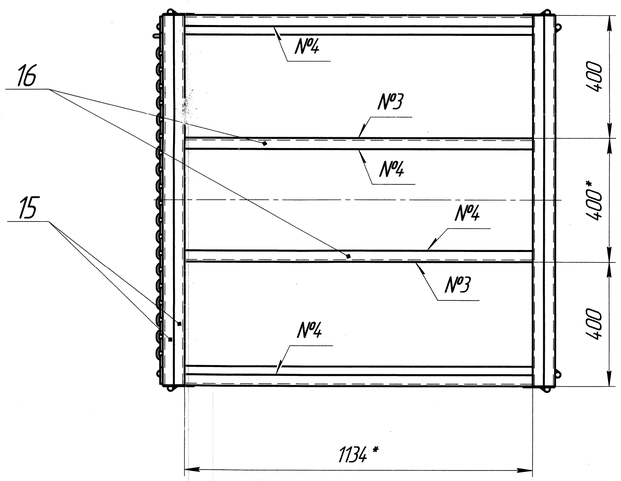

Д(1:2,5)

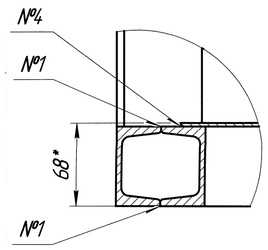

Б-Б(1:2,5)

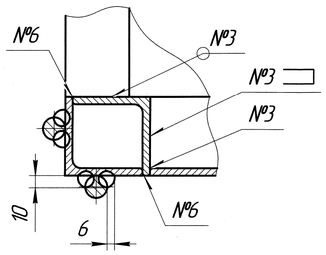

Г-Г(1:2,5)

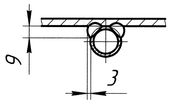

В-В

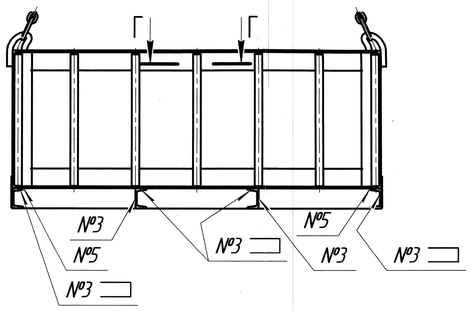

Таблица 1 – Сварные швы

№ шва	Обозначение шва по стандарту	Обозначение стандарта	Эскиз шва	Кол. швов
1	С2	ГОСТ 5264-80	–	4
2	С7		–	1
3	Т1-◺4		–	22
4	Н1-◺3		–	4
5	Н1-◺6		–	24
6	У4		–	4
7	–	Сварка ручная дуговая	Г-Г	40
8	–		Б-Б	8

Техническая характеристика

1. Контейнер Q=1000кг предназначен для транспортировки фляг (ПКС-И.31062.00.000, И.7359.00.000, И.20190.00.000) с продуктом 521. Контейнер Q=1000кг выполнен согласно заявке на конструирование № 60191К.
2. Температура рабочая, °С — от плюс 10 до плюс 35
3. Грузоподъемность Q, кг — 1000
4. Количество транспортируемых фляг, шт. — 8
5. Основной материал — Ст3сп5 ГОСТ 380-2005
6. Межремонтный срок службы, лет — 1*
7. Срок службы до списания, лет — 5**

*Уточняется в зависимости от условий эксплуатации.
**Уточняется после проведения технического освидетельствования.

Технические требования

1. *Размеры для справок.
2. Общие допуски по ГОСТ 30893.1-2002: Н14; h14; $\pm\frac{IT14}{2}$.
3. Произвести статическое испытание согласно схеме испытания при помощи 8 фляг и груза общей массой 1250 кг.
4. Покрытие – эмаль ПФ-115 ГОСТ 6465-76, климатическое исполнение УХЛ, категория размещения 4.2, тип атмосферы II по ГОСТ 15150-69.
5. Категория помещения по взрывопожарной и пожарной опасности по СП 12.13130.2009 – Г.
6. Маркировать ударным способом шрифтом 5-Пр3 ГОСТ 26.020-80 номер изделия и дату испытания.
7. Транспортировка контейнера с флягами не допускается при снятом ограждении поз.1.
8. Остальные технические требования согласно ПКС-И.32069.00.000Д11.

Изм.	Лист	№ докум.	Подп.	Дата	ПКС-И.32069.00.000СБ			
Разраб.		Пономарева		30.10.2019	Контейнер Q=1000кг	Лит. И	Масса 178	Масштаб 1:10
Пров.		Ворожейкин		30.10.19		Лист	Листов 1	
Т.контр.						ГФ АО "ЦПТИ"		
Н.контр.		Мамаев		07.11.19				
Утв.		Вестфаль		07.11.19				

Копировал

Формат А1

Инв. № подл. | Подп. и дата | Взам. инв. № | Инв. № дубл. | Подп. и дата | Справ. № | Перв. примен.

Механик цеха Д.Э. Калинин

Начальник цеха №60 АО ЧМЗ Р.С.Каншин