Общество с ограниченной ответственностью
«ЦентрСервис»

Юридический адрес: 241022, г. Брянск, ул. Воровского, д.6, оф.12, ИНН 3235004457, КПП 325701001, р/с 40702810208000006676 Брянское отделение № 8605 ПАО Сбербанк г. Брянск, к/с 30101810400000000601, БИК 041501601 Почтовый адрес: 241022, г. Брянск, ул. Академика Королева, д. 9.
E-mail: 281444@bk.ru; тел: (4832) 32-03-94, 34-14-50; факс: (4832) 32-03-94

УТВЕРЖДАЮ

Генеральный директор ООО «ЦентрСервис»

С.С. Кулешов

«07» октября 2019 г.

м.п.

АКТ
комплексного обследования кранового пути участка испытания подшипников

г. Брянск «17» сентября 2019 г.

Комиссия ООО «ЦентрСервис» в составе:
(название специализированной организации)

Председатель	инженер-обследователь	Хорошутин Е.В.
Члены комиссии:		
	инженер-технолог	Вокрячко А.В.
	контрольный мастер ОТК	Фетисов Е.А.

действующая на основании Технического задания на обследование крановых путей на участке проверки подшипников в осях Д-Е, 49-51 в рамках технического перевооружения арендованных площадей части производственного корпуса № 4 Волгодонского Филиала АО «АЭМ-технологии» «Атоммаш» для размещения АО «НоваВинд» сборочного производства компонентов ВЭУ в рамках реализации проекта «Строительство ВЭС 660 МВт и завода ВЭУ», расположенного по адресу: Россия, 347360, Ростовская область, г. Волгодонск, Жуковское шоссе, д.10, Лицензии № ДЭ-00-009270 от 21 ноября 2008 г., приказа генерального директора ООО «ЦентрСервис» № 24/09/1 от 16 сентября 2019 г. провела комплексное обследование крановых путей на арендованных площадях производственного корпуса № 4 Волгодонского филиала АО «АЭМ-технологии».

Результаты комплексного обследования кранового пути

1 Проверка системы организации эксплуатации кранового пути.

1.1 Организована служба надзора за эксплуатацией ПС, отвечающая за состояние крановых путей – приказ генерального директора АО «НоваВинд» № 716/160-П от 23.09.2019 г.

1.2 Наличие аттестованных кадров:

Должность	Фамилия, инициалы	№ удостоверения
Заместитель директора филиала по эксплуатации	Полубедов А.П.	Протокол № 29-18-2418 от 05.12.2018 г. Протокол № 29-19-120 от 06.02.2019 г.

Инженер-механик	Нагацкий С.Н.	Протокол № 29-19-1289 от 10.07.2019 г.
Инженер-энергетик	Семенченко В.В.	Протокол № 29-19-1288 от 10.07.2019 г.

2 Комплектность и состояние проектно-конструкторской документации:

отсутствует

(соответствие ЕСКД, да – нет; комплектность)

2.1 Наличие паспорта кранового пути:

отсутствует

(да – нет, заполняется)

2.2 Эксплуатационная документация (при отсутствии паспорта):

отсутствует

(журнал крановщика, журнал осмотра кранового пути, журнал технического освидетельствования кранового пути и др.)

3 Поэлементное обследование кранового пути:

3.1 Соответствие кранового пути проектной документации:

проектная документация отсутствует

(да – нет, указывается несоответствие)

3.2 Направляющие:

двутавровая балка № 36М

(тип, состояние)

3.3 Стыковые скрепления:

сварные

(тип, состояние)

3.4 Промежуточные скрепления:

(тип, состояние)

3.5 Опорные элементы направляющих:

отсутствуют (путь подвесной)

(тип - серия, состояние)

3.6 Колонны (надземные крановые пути):

отсутствуют

(тип - серия,

состояние)

3.7 Наземные крановые пути:

3.7.1 Балластная призма -----

(состояние)

3.7.2 Земляное полотно -----

(состояние)

3.7.3 Водоотвод -----

(состояние)

3.8 Путевое оборудование:

3.8.1 Тупиковые упоры: сварные, ударного типа; состояние удовлетворительное

(тип, состояние)

3.8.2 Ограничитель передвижения ---
(тип, состояние)

3.8.3 Ограждения ---
(состояние)

3.8.4 Предупредительные знаки ---
(состояние)

3.8.5 Заземление неудовлетворительное,
(состояние
отсутствует заземление кранового пути
и сведения)

4 Планово-высотное положение элементов кранового пути приведено в таблице 1 Приложения № 3 к Акту.

5 Все выявленные отклонения приведены в Ведомости дефектов Приложения № 2 к Акту.

Заключение комиссии

По результатам проведенного обследования комиссия считает:

а) эксплуатация кранового пути запрещается (не соответствует требованиям НТД)
(запрещается, разрешается)

б) дополнительные условия после проведения ремонта и проведения обследования положение элементов кранового пути проверять не реже одного раза в год

Следующее обследование провести не позднее ---
(месяц, год)

Приложения:

1 Копия приказа владельца кранового пути о проведении обследования.
2 Ведомость дефектов.
3 Результаты проверки положения элементов кранового пути.

Председатель комиссии _____ Е.В. Хорошутин
(подпись)

Члены комиссии: _____ А.В. Вокрячко
(подпись)

_____ Е.А. Фетисов
(подпись)

Приложение № 1 к Акту от « 17 » сентября 2019 г.

Акционерное общество «НоваВинд»
(АО «НоваВинд»)
Филиал в г.Волгодонске

РАСПОРЯЖЕНИЕ

07.10.2019 № 46-001/15-р

О комплексном обследовании крановых путей подвесных кранов

В целях организации работ по комплексному обследованию крановых путей подвесных кранов арендованных площадей производственного корпуса № 4 Филиала АО «АЭМ-технологии» «Атоммаш» в г. Волгодонск, а также для обеспечения безопасности персонала специализированной подрядной организации ООО "ЦентрСервис", в соответствии с п. 6.2 п.п. 5 РД-10-138-97 «Методические указания. Комплексное обследование крановых путей грузоподъемных машин»

ОБЯЗЫВАЮ:

1. Заместителю директора Филиала АО «НоваВинд» в г. Волгодонске по эксплуатации Полубедову А.П.:

1.1. На время производства работ по комплексному обследованию крановых путей вывести из эксплуатации следующие рельсовые пути подвесных кранов:

№ пп	Наименование участка.	Местоположение	Высота расположения нижней полки двутавра.
1.	Участок намотки катушек	Б-Г в осях 15-16	+5,65 м.
2.	Участок металлообработки	Д-Е в осях 36-41	+5,500 м.
3.	Участок контроля главного подшипника	Д-Е в осях 49-52	+5,500 м.

1.2. Обеспечить наличие проектно-конструкторской документации на устройство и эксплуатацию крановых путей и возможность предоставления сотрудникам организации ООО "ЦентрСервис", проводящей обследование.

1.3. На время производства работ по комплексному обследованию крановых путей вывести из эксплуатации все подъемные сооружения в пролетах, указанных в п. 1.1 данного Распоряжения.

1.4. Обеспечить предусмотренные договором условия для выполнения работ и беспрепятственный доступ к месту выполнения работ в рабочее время, в соответствии с правилами трудового распорядка и требованиями внутриобъектового и пропускного режима сотрудникам организации ООО "ЦентрСервис".

1.5. Обеспечить наличие и возможность предоставления эксплуатационной документации на подъемные сооружения (установленные в пролетах, указанных в п. 1.1 данного Распоряжения) сотрудникам ООО "ЦентрСервис".

1.6. Обеспечить наличие и возможность предоставления сотрудникам организации, проводящей обследование, должностные инструкции для инженерно-технических работников и ответственных специалистов, документы, подтверждающие обучение и проверку знаний задействованного персонала при эксплуатации подъемных сооружений.

2. Контроль за исполнением настоящего распоряжения возложить на заместителя директора по эксплуатации Полубедова А.П.

Директор филиала П.А. Аксаньян

КОПИЯ

Приложение № 2 к Акту от «_17_» сентября 2019 г.

ВЕДОМОСТЬ ДЕФЕКТОВ

Крановый путь подвесной _____ 23,8 м
(указать наземный или надземный)

Смонтирован и сдан в эксплуатацию нет данных
(дата сдачи)

На основании Акта сдачи-приемки № отсутствует

Организация – владелец кранового пути Волгодонский филиал АО «АЭМ-технологии», корпус № 4

В ходе проведенного комплексного обследования кранового пути комиссией выявлены следующие дефекты:

№№ п/п	Наименование узла, элемента кранового пути	Описание дефекта	Заключение о необходимости и сроках устранения дефекта	Предельно-допустимые значения согласно НТД
1	Крановый путь	Нарушение ЛКП (коррозия металлоконструкции)	Устранить при очередном ТО и Р	
2	Документация	Отсутствует паспорт кранового пути	Устранить до начала эксплуатации	РД 50:48:0075.03.05 п. 6.7, ГОСТ 56944-2016 п. 5.6
3	Направляющие А, Б	Отсутствует заземление кранового пути	Устранить до начала эксплуатации	ГОСТ 56944-2016 п 5.1.14.1
4	Колонна 1	Разность отметок в одном поперечном сечении 12 мм	Устранить до начала эксплуатации	ГОСТ 56944-2016 Таблица Г5
5	Колонны 2 и отметка 2*, нитка «А»	Разность отметок по продольным осям 13 мм	Устранить до начала эксплуатации	ГОСТ 56944-2016 Таблица Г5
6	Отметка 2* и колонна 3, нитка «А»	Разность отметок по продольным осям 14 мм	Устранить до начала эксплуатации	ГОСТ 56944-2016 Таблица Г5
7	Колонна 1 и отметка 1*, нитка «Б»	Разность отметок по продольным осям 14 мм	Устранить до начала эксплуатации	ГОСТ 56944-2016 Таблица Г5
8	Отметка 1* и колонна 2, нитка «Б»	Разность отметок по продольным осям 14 мм	Устранить до начала эксплуатации	ГОСТ 56944-2016 Таблица Г5
9	Колонна 1	Отклонение в плане между осями рельс 18 мм	Устранить до начала эксплуатации	ГОСТ 56944-2016 Таблица Г5

10	Отметка 1*	Отклонение в плане между осями рельс 18 мм	Устранить до начала эксплуатации	ГОСТ 56944-2016 Таблица Г5
11	Колонна 2	Отклонение в плане между осями рельс 19 мм	Устранить до начала эксплуатации	ГОСТ 56944-2016 Таблица Г5
12	Отметка 2*	Отклонение в плане между осями рельс 16 мм	Устранить до начала эксплуатации	ГОСТ 56944-2016 Таблица Г5
13	Колонна 3	Отклонение в плане между осями рельс 14 мм	Устранить до начала эксплуатации	ГОСТ 56944-2016 Таблица Г5
14	Отметка 3*	Отклонение в плане между осями рельс 21 мм	Устранить до начала эксплуатации	ГОСТ 56944-2016 Таблица Г5
15	Колонна 4	Отклонение в плане между осями рельс 28 мм	Устранить до начала эксплуатации	ГОСТ 56944-2016 Таблица Г5
16	Отметка 4*	Отклонение в плане между осями рельс 25 мм	Устранить до начала эксплуатации	ГОСТ 56944-2016 Таблица Г5
17	Колонна 5	Отклонение в плане между осями рельс 22 мм	Устранить до начала эксплуатации	ГОСТ 56944-2016 Таблица Г5

Председатель комиссии _____ Е.В. Хорошутин
(подпись)

Члены комиссии: _____ А.В. Вокрячко
(подпись)

_____ Е.А. Фетисов
(подпись)

Приложение № 3 к Акту от « 17 » сентября 2019 г.

РЕЗУЛЬТАТЫ
проверки положения элементов кранового пути

Геодезические измерения выполнялись следующими инструментами:

- нивелирVega L30 зав. № 02746, дата следующей поверки 15.08.2020;
- геодезическая рейка нивелировочная телескопическая Vega TS3M, дата следующей поверки 15.08.2020;
- дальномер лазерный Leica DISTO зав. №802710987, дата следующей поверки 06.02.2020.

Съемка высотного положения подкрановых путей производилась способом геометрического нивелирования. Съемка производилась при температуре воздуха +18 °С.

Исполнительная схема крановых путей представлена на рисунке.

Результаты нивелировки кранового пути приводятся в таблице.

Таблица - Результаты нивелировки кранового пути

Номер точки	Расстояние от первой точки, м	Высотные отметки головок рельсов		Разность отметок в одном поперечном сечении (10 мм)	Разность отметок по продольным осям (12 мм)			Межосевое расстояние между рельсами	Отклонение в плане между осями рельс (12 мм)
		Нитка «А»	Нитка «Б»		Расстояние от первой точки, м	Нитка «А»	Нитка «Б»		
1	0	1482	1470	**12**	0	0	0	5982	**18**
1*	2,9	1491	1484	7	2,9	9	**14**	5982	**18**
2	5,8	1500	1498	2	5,8	9	**14**	5981	**19**
2*	8,8	1513	1509	4	8,8	**13**	11	5984	**16**
3	11,8	1527	1520	7	11,8	**14**	11	5986	**14**
3*	14,8	1537	1532	5	14,8	10	12	5979	**21**
4	17,8	1547	1545	2	17,8	10	**13**	5972	**28**
4*	20,8	1548	1550	2	20,8	1	5	5975	25
5	23,8	1550	1555	5	23,8	2	5	5978	**22**
Зазоры в стыках кранового пути					В пределах допускаемых значений				
Взаимное смещение торцов кранового пути					В пределах допускаемых значений				

Вывод: параметры планово-высотного положения кранового пути <u>превышают</u> допустимые значения ГОСТ 56944-2016, РД 50:48:0075.03.05.

Председатель комиссии _____ Е.В. Хорошутин
(подпись)

Члены комиссии: _____ А.В. Вокрячко
(подпись)

_____ Е.А. Фетисов
(подпись)

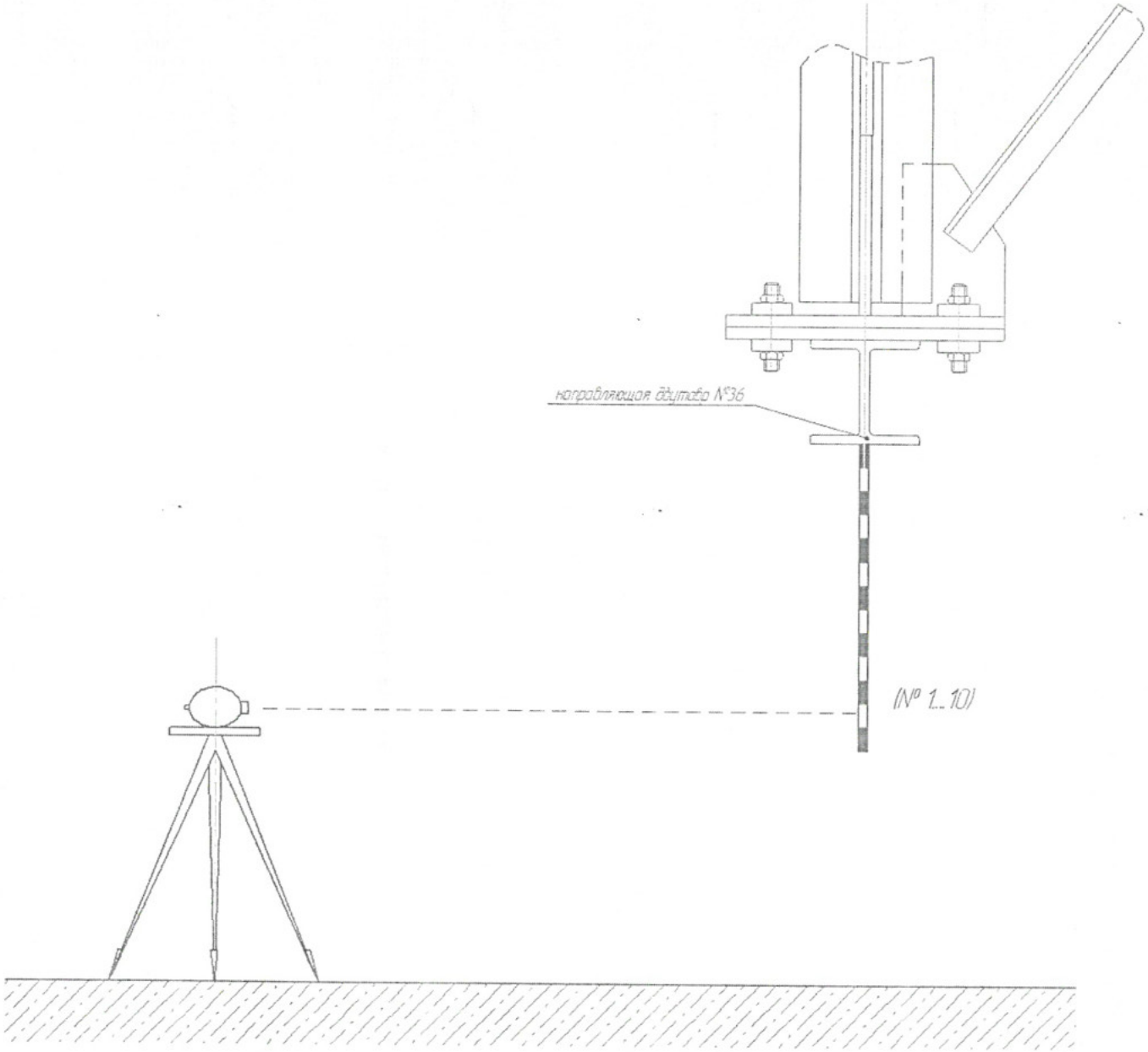

Схема замера высотного положения двутавровой балки

Плано-высотное положение элементов кранового пути

		1	2	3	4	5
Ряд	А	-12	-21	-30	-43	-57	-67	-77	-78	-80
Ряд	Б	0	-14	-28	-39	-50	-62	-75	-80	-85

Схема отклонения планово-высотного положения головок рельсов крановаго пути

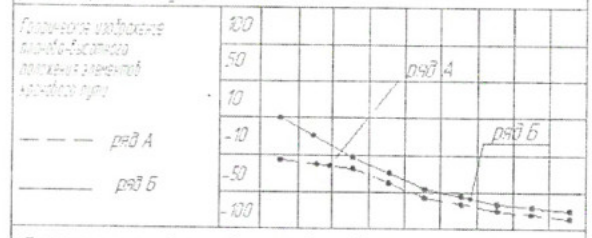

Отклонения направляющей от оси балки в плане кранового пути

Ряд А, Б	18	18	19	16	14	21	28	25	22
	5982	5982	5981	5984	5986	5979	5972	5975	5978

Схема отклонения направляющей от оси балки в плане кранового пути

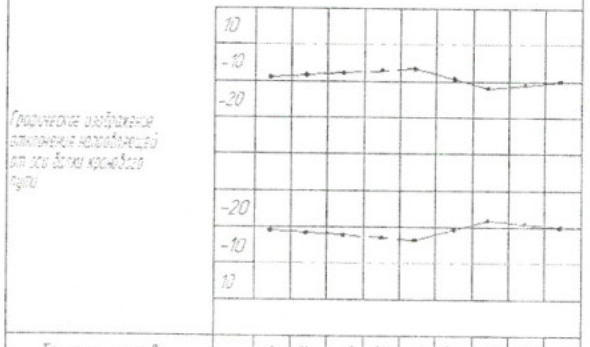

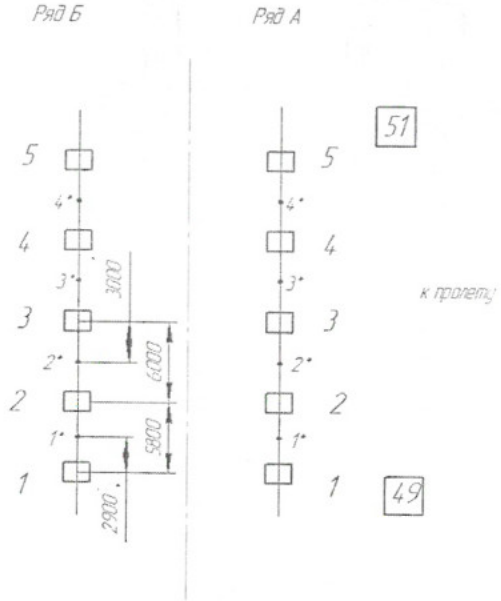

(1) ... (5) - колонны

1' - середина между колоннами

Изм.	Лист	№ докум.	Подп.	Дата	Схема нивелировки кранового пути	Лит.	Масса	Масштаб
Разраб.		Бекренко А.В.						б/м
Пров.		Чарушкин Е.В.				Лист	Листов 1	
Т.контр.								
Н.контр.						ООО "ЦентрСервис"		
Утв.		Чарушкин Е.В.						

Копировал

Формат А3

Перв. примен. | Справ. № | Подп. и дата | Инв. № дубл. | Взам. инв. № | Подп. и дата | Инв. № подл.