Развертка 107 A

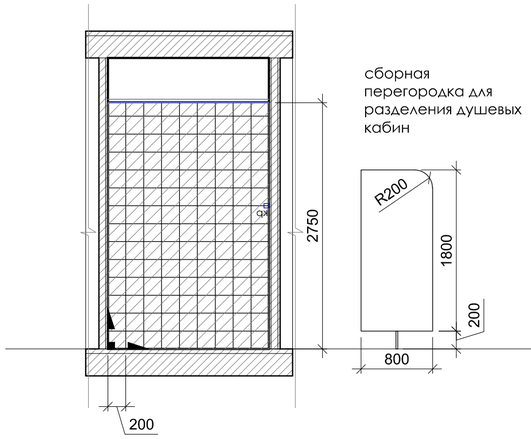

сборная перегородка для разделения душевых кабин

Развертка 107 B

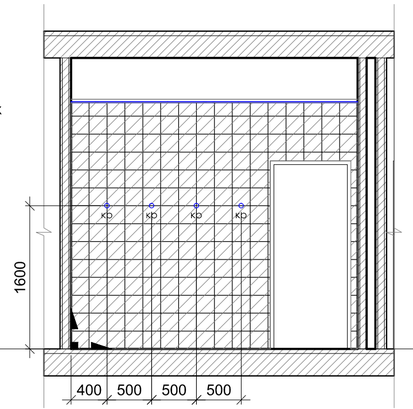

Развертка 107 C

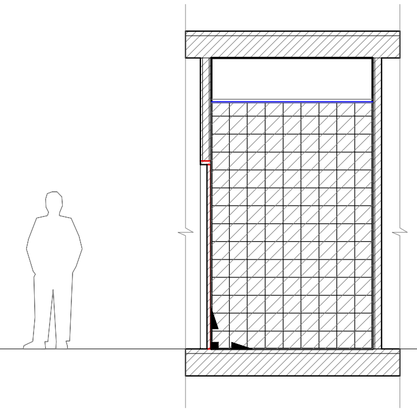

Развертка 107 D

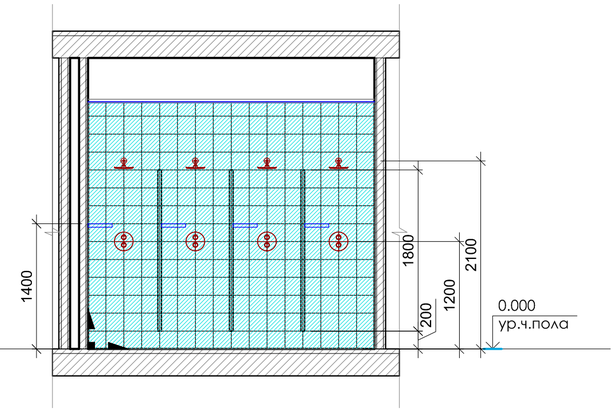

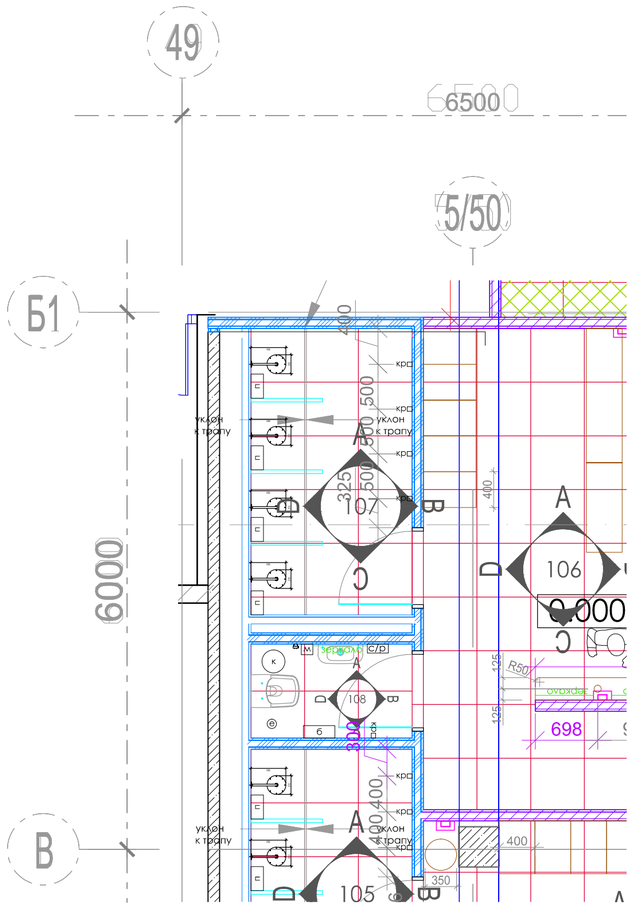

Условные обозначения

- Тип отделки О-1, плитка светло серая
- Тип отделки О-2, плитка цветная М
- Тип отделки О-3, плитка цветная Ж
- Тип отделки О-4, окраска белая,
- Тип отделки О-5, верх стены в зале йоги
- Тип отделки О-6, окраска желтая
- Тип отделки О-7, окраска бирюзовая

- бирюзовая отделка шкафов
- желтая отделка шкафов
- зеркало

Аксессуары

- к — корзина для мусора
- б — диспенсер для туалетной бумаги
- е — ершик
- с/р — сушилка для рук
- м — дозатор для жидкого мыла
- Полка в душевой
- Обозначение начала укладки
- Подвесной потолок, см. план потолков
- 600 — размер обязательный
- 600 — размер для справки
- = — обозначение равных размеров

Примечание.
1. Размеры для справки даны только для контроля.
2. Описание типов отделки - см. ведомость отделочных материалов.
3. На внешних углах стен плитку зарезать под 45 градусов для стыковки. В случае невозможности - применить тонкий металлический профиль, видимая часть около 3 мм, цвет анодированный алюминий.
4. Положение ревизионных лючков уточнить в инженерном разделе. Лючки должны быть невидимыми, их края по возможности совмещать с краями плитки, их размер нужно выбирать кратно размеру плитки, в крышку лючка вложить плитку
5. Швы напольной и настенной плитки должны совпасть
6. Размеры зеркал уточнить обмерами.

Примечание:
При работе с чертежом в формате dwg использовать для просмотра и печати только информацию, размещенную в закладках листов.

Изм.	Кол. уч.	Лист	N док.	Подп.	Дата				
						N проекта - 13962/94			
						АО "Управление административными зданиями"			
ГАП		Турунтаева			30.09.19	Спортивный зал	Стадия	Лист	Листов
Разработал		Ершова			30.09.19		Р	204	
Разработал		Куклина			30.09.19				
Проверил		Турунтаева			30.09.19	Развертка помещения 107. Душевая М	ARD ООО "Концепт АРД"		
Нормоконтроль		Турунтаева			30.09.19				

Масштаб 1:50 Формат А2