ПКС-И.31064.00.00.003

Ra 6,3 (√)

44

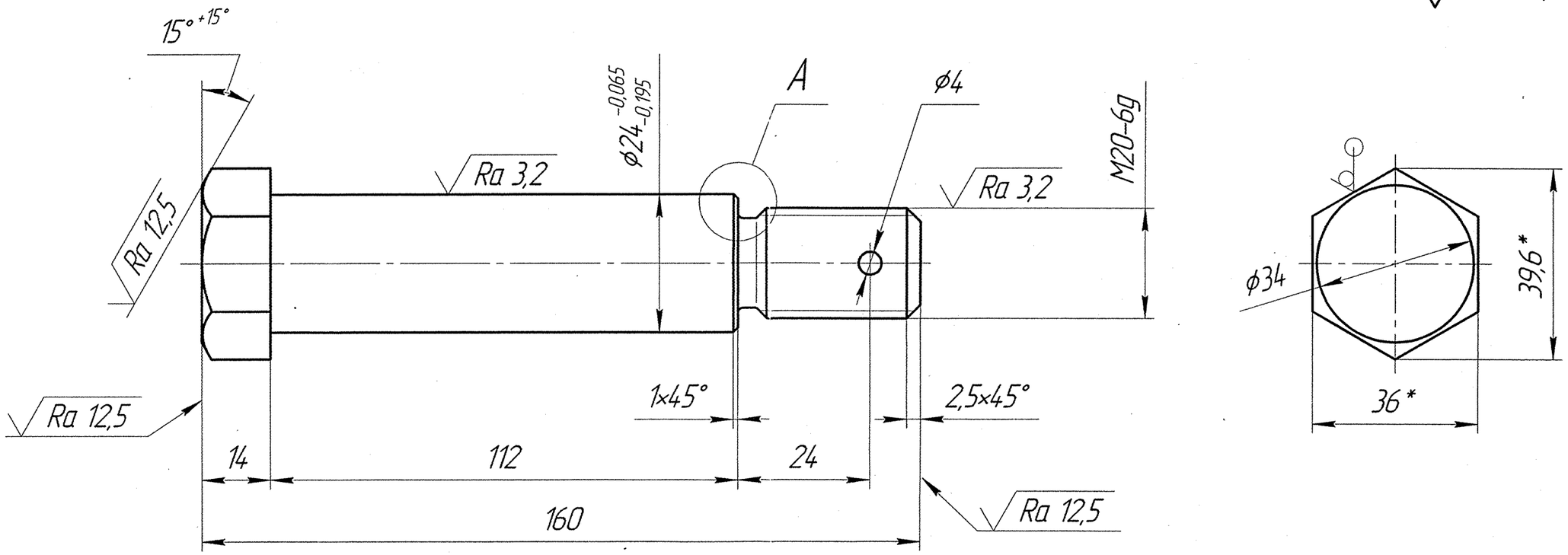

A(2:1)

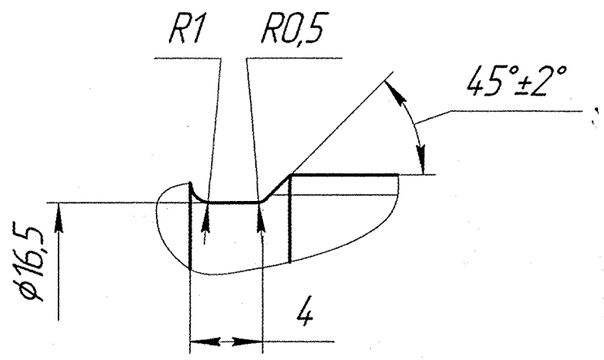

1. *Размеры для справок.
2. H14, h14, $\pm \frac{IT14}{2}$.
3. Материал подтвердить сертификатом.

Изм.	Лист	№ докум.	Подп.	Дата	ПКС-И.31064.00.00.003			
Разраб.		Кобызь		07.12	Палец	Лит.	Масса	Масштаб
Пров.							0,6	1:1
Т.контр.						Лист	Листов 1	
Н.контр.		Кузнецова		07.12	Шестигранник 36 - h11 ГОСТ 8560-78 / 20Х13-Б ГОСТ 5949-75	ЗАО "ПКС"		
Утв.		Рогалев		19.07.12				

Перв. примен. | Справ. № | Подп. и дата | Инв. № дубл. | Взам. инв. № | Подп. и дата | Инв. № подл. 15-938 | 19.07.12

Версия | Копировал | Формат А3