925-25

Ra 6,3 (√)

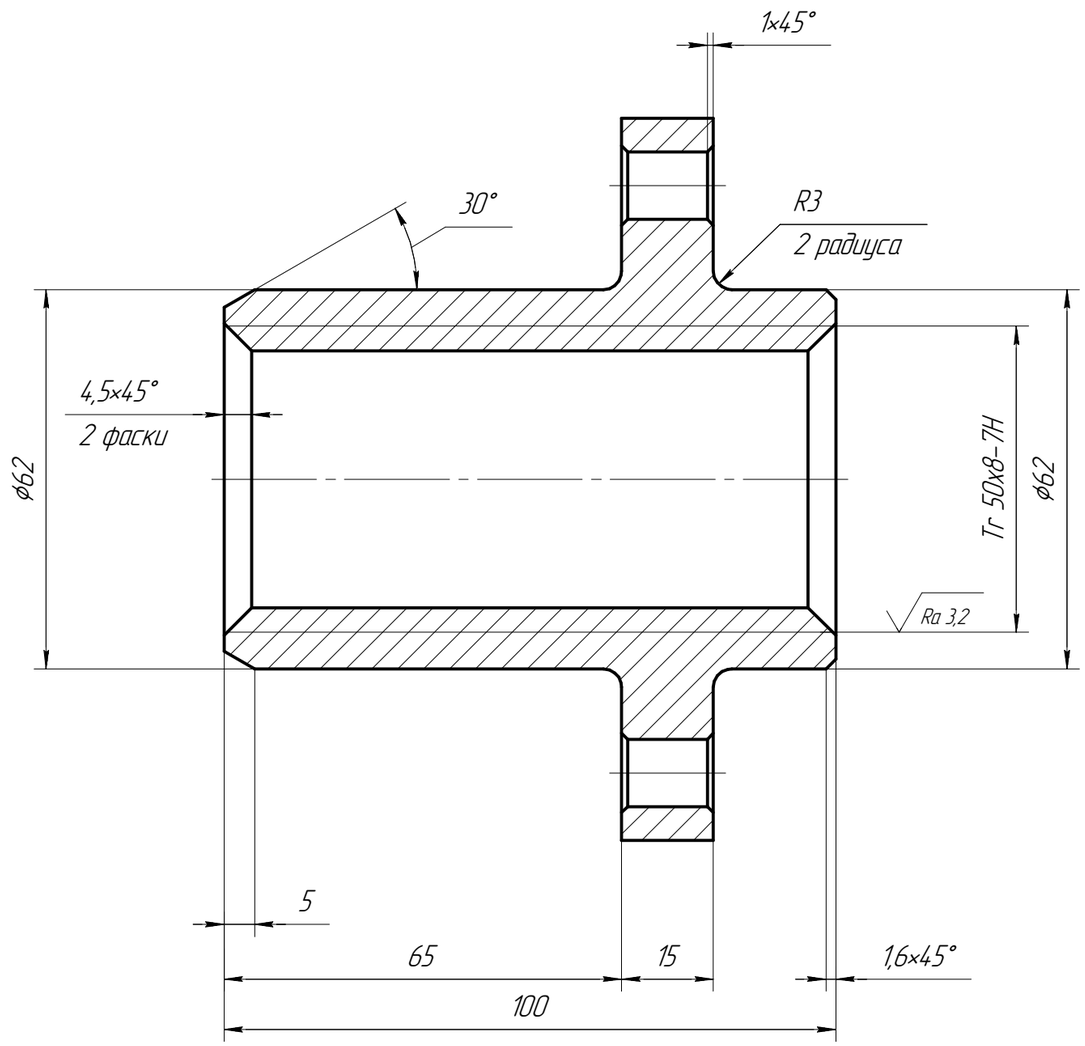

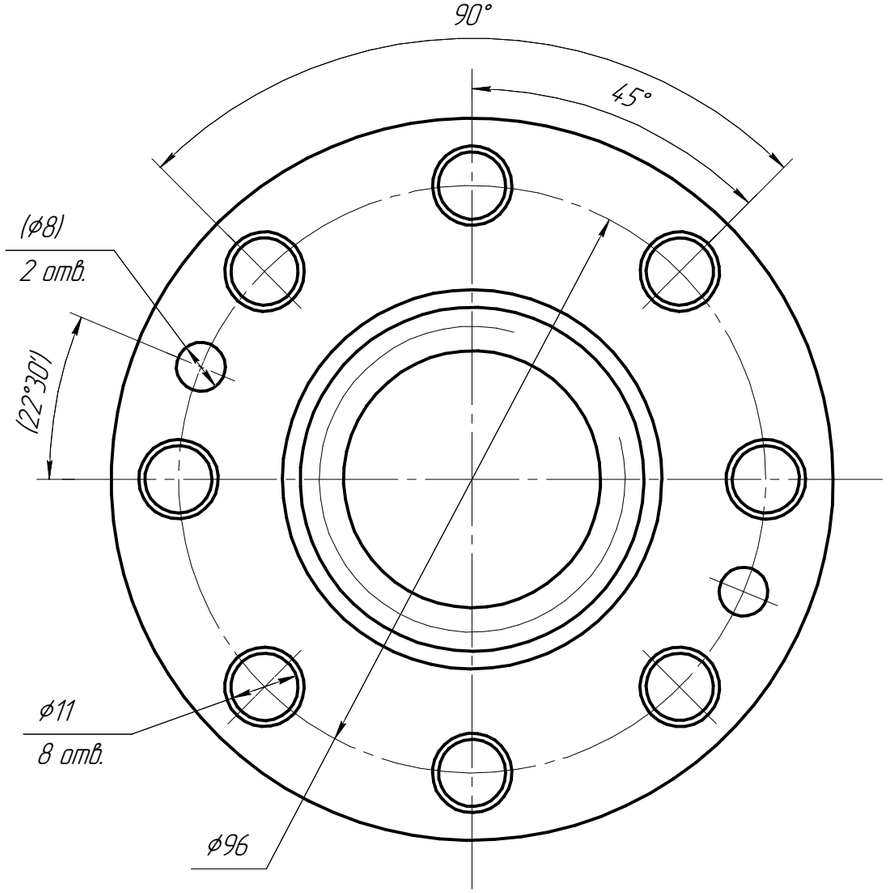

1 Размеры в скобках – после сборки..

2 Общие допуски по ГОСТ 30893.1-2002: H14, h14, $\pm \frac{IT14}{2}$.

Электронно-лучевая установка ЕМО-250

925-25

1	Зам.	б/д		06.07.2017	Гайка маточная	Лит.	Масса: 2,18 / Масштаб: 1:1
Изм.	Лист	№ докум.	Подп.	Дата		Лист	Листов 1
Разраб.		Лукин		06.07.2017			
Пров.							
Т.контр.							
Н.контр.		Максимов		07.2017	БрО6Ц6С3 ГОСТ 613-79	цех №60	
Утв.		Худяков		07.2017			

Перв. примен. | Справ. № | Подп. и дата | Инв. № дубл. | Взам. инв. № | Подп. и дата | Инв. № подл.

Копировал | Формат А3