ПКС-УП.3432.00.00.000СБ

Рис.1

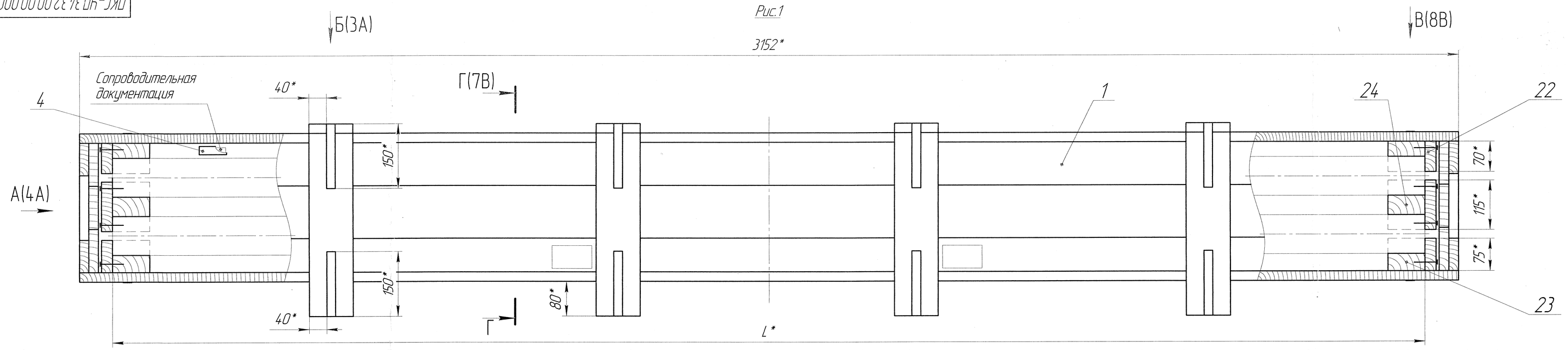

Крышка ящика поз.1 не показана

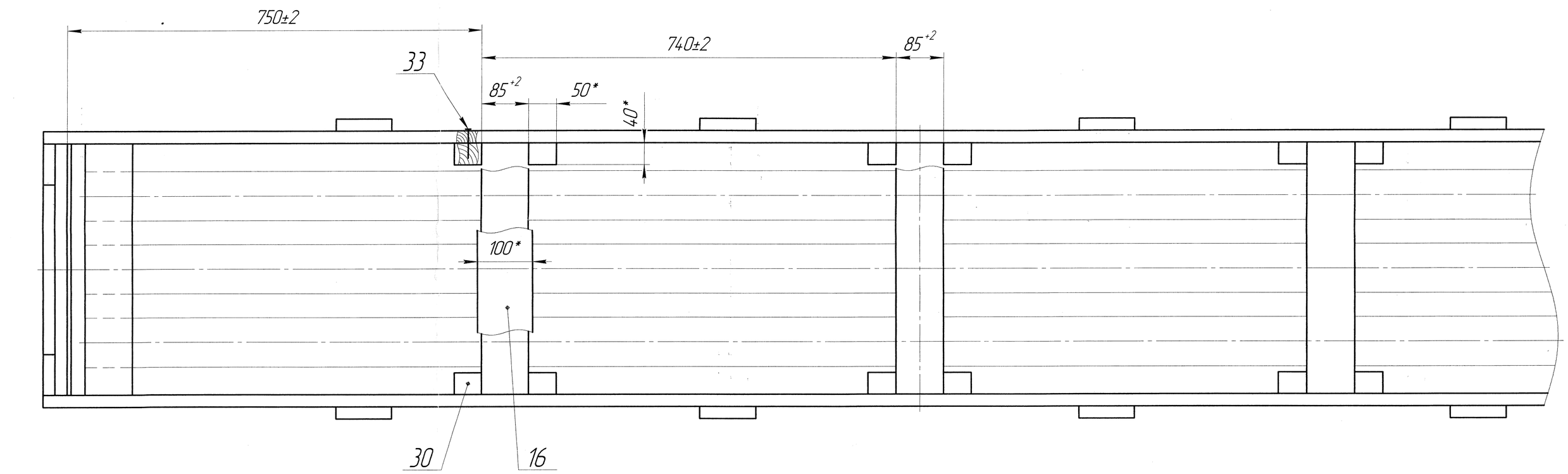

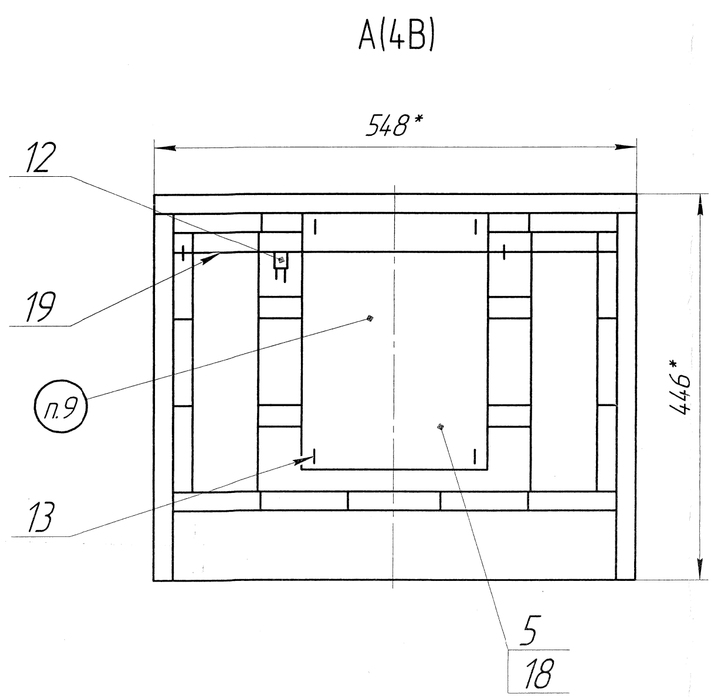

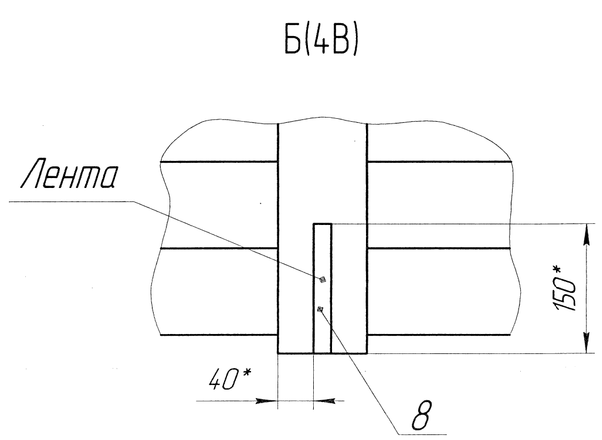

Таблица 1

Обозначение	Рис.	L, мм	D, мм	Масса, кг	
				нетто	брутто
ПКС-УП.3432.00.00.000	1	3000	90	617	516
- 01			101,6	753	654
- 02	2	2000	90	434	342
- 03			101,6	529	438

Техническая характеристика

1 Упаковка ПКС-УП.3432.00.00.000 предназначена для упаковки готовой продукции, отправляемой на экспорт и разработана по заявке на конструирование 60138К.

2 Размеры изделия

- диаметр, мм	90
- длина, мм	от 2000 до 3000
- масса одного прутка, не более, кг	86
- диаметр, мм	101,6
- длина, мм	от 2000 до 3000
- масса одного прутка, не более кг	109

Технические требования

1 *Размеры для справок.

2 Влажность пиломатериалов детали БЧ поз.30 не более 22%.

3 Шероховатость пиломатериалов детали БЧ не более Rm_{max} 320 мкм по ГОСТ 7016-82.

4 Размер L_1 уточняется по месту.

5 Пруток уложить на ложементы ящика поз.1. В местах укладки изделия на ложементы поз.27, 28, 29 проложить картон поз.16 или изолон ППЭ 4 поз.17.

6 От продольного перемещения прутки закрепить упорами поз.22, 23, 24 расположенными по торцам изделия и на дет. поз.22, 27 дополнительно положить картон поз.16 и прижать крышкой ящика поз.1. В местах укладки изделия на упоры проложить картон поз.16 или изолон ППЭ 4 поз.17.

7 Сопроводительную документацию упаковать в пакет поз.4 и уложить в ящик поз.1 после укладки изделий. Пакет предварительно заварить.

8 Крышку ящика поз.1 прибить после упаковывания изделий гвоздями поз.9 к боковым и торцовым стенкам ящика с шагом от 250 до 300 мм. Гвозди расположить на расстоянии 10 мм от края крышки ящика.

9 Концы ленты ящика поз.1 прибить после упаковывания изделий гвоздями поз.8 (смотри Д-Д).

10 Маркировать на ярлыке поз.5 согласно требованиям договора поставки. Шрифт определяет исполнитель.

11 Ярлык поз.5, покрытый ламинатом поз.18, прикрепить к торцовой стенке ящика поз.1 мебельными скобами поз.13.

12 Пломбу поз.12 крепить на торцовой стенке ящика поз.1. Пломбировать согласно инструкции 140-152-2010 "Пломбирование тары с продукцией".

13 Транспортировать любым видом транспорта в крытых транспортных средствах в соответствии с правилами перевозок грузов, действующих на данном виде транспорта.

ОБ ИЗМЕНЕНИИ НЕ СООБЩАЕТСЯ

Изм.	Лист	№ докум.	Подп.	Дата	ПКС-УП.3432.00.00.000СБ			
Разраб.		Русских		16.03.17	Упаковка титановых прутков	Лит. И	Масса см. таблицу 1	Масштаб 1:5
Пров.		Ворожейкин		16.03.17		Лист 1	Листов 2	
Т.контр.								
Н.контр.		Мамаев		16.03.17		ГФ АО "ЦПТИ"		
Утв.		Вестфаль		16.03.17				

Начальник цеха № 60 АО ЧМЗ

Ю.А. Худяков

Перв. примен.

Справ. №

Подп. и дата

Инв. № дубл.

Взам. инв. №

Подп. и дата

Инв. № подл.

Копировал

Формат А1