КУ 0401.17.01.020 СБ

Рис. 1

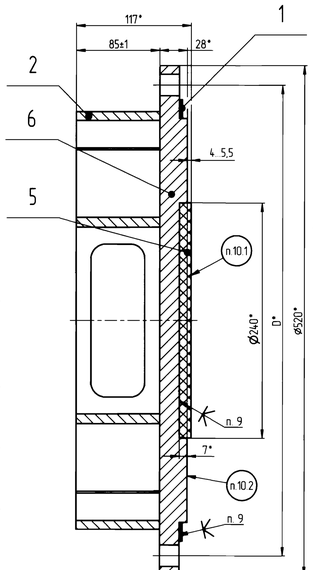

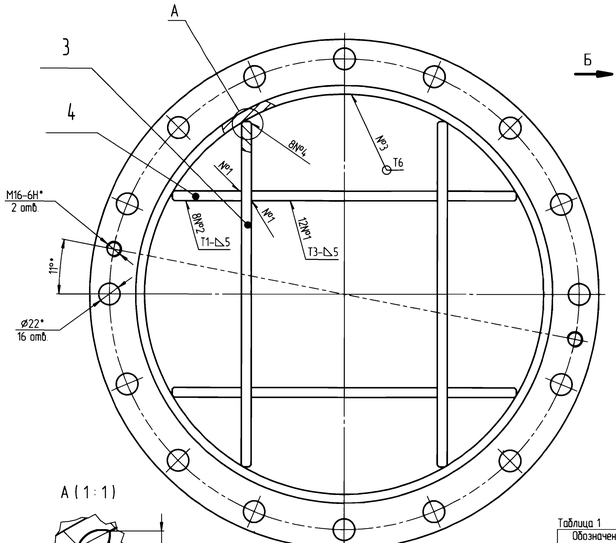

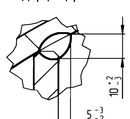

Рис. 2
Остальное – смотри рис. 1

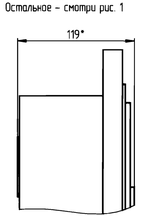

Вариант доработки

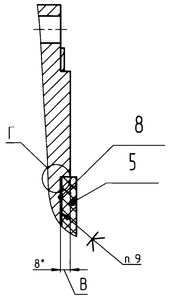

Г (2 : 1)
Дет. поз. 5 не показана

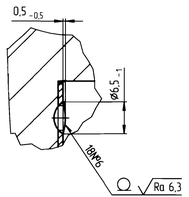

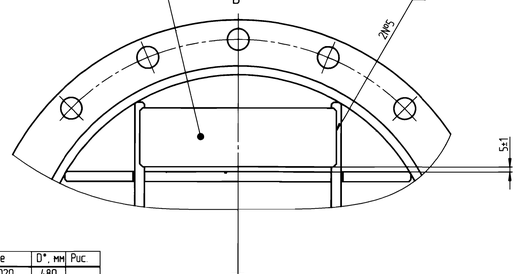

Таблица 1

Обозначение	D*, мм	Рис.
КУ 0401.17.01.020	480	1
-01	470	
-02	480	2
-03	470	

1 Сварные соединения со швами № 4, 6 – сварка ручная дуговая.

2 Сварка ручная дуговая по ГОСТ 5264-80. Допускается сварные соединения выполнять аргонодуговой сваркой по ГОСТ 14771-76.

3 Контроль качества сварных соединений – визуальный и измерительный по НП-105-18. Категория сварных соединений – III с.

4 Допускается в качестве заготовки использовать крышку КУ 0401.01.01.020.

5 Допускается прокладку поз. 1 изготавливать из материала: паронит ПОН-Б 3 ГОСТ 481-80.

6 Исключен (изм. 9)

7 Допускается прокладку поз.1 выполнять составной по толщине в виде двух прокладок, одна из которых должна приклеиваться к крышке, а вторая к фланцу корпуса. При этом суммарная толщина прокладок должна составлять (3,0±0,6) мм.

8 * Размеры для справок.

9 Клей 88Н или клей 88-СА.

10 Маркировать одним из указанных ниже методов: месяц и, через точку, год изготовления резины, из которой изготовлена прокладка поз. 2. Маркировка должна состоять из семи знаков.

Пример – 08.2021

Высота шрифта – от 8 до 10 мм.

10.1 Метод маркировки – лазерный. Глубина маркировки – от 0,2 до 0,5 мм. Канавка замаркированной надписи должна быть чистой, без посторонних включений.

10.2 Метод маркировки – термотрансферная печать на ярлыке из самоклеющейся пленки PPW или на ярлыке, изготовленной из белой, самоклеющейся пленки, имеющей аналогичные параметры. Маркировка должна быть стойкой к воздействию климатических факторов внешней среды, установленных ГОСТ 15150-69, при условиях эксплуатации, транспортирования и хранения в соответствии с руководством по эксплуатации КУ 0401.17.00.000 РЭ.

11 Технические требования к сварным соединениям по НП-104-18.

12 Крышки, изготовленные с размером В, равным (8±0,45) мм, дорабатать по варианту доработки при очередном техническом обслуживании. Для АО «МСЗ» решение о доработке изделий, находящихся в эксплуатации, принимает АО «МСЗ».

СОБСТВЕННОСТЬ НЗХК
Передача информации третьей стороне только с согласия собственника

PROPERTY of NCCP
Information transfer to the third party only with the permission of Proprietor

10	Зам						
Rev.	Sheet	Docum. №	Signature	Date			
Изм.	Лист	№ докум.	Подп.	Дата			
Разраб. Designed				18.02.2022	Крышка	Лит. Litt	01
Н. контр. Inspector				18.02.22		Масса Mass	55
Утв. Approved				18.02.22		Масштаб Scale	1 : 2.5
						Лист Sheet	Листов Sheets 1
						НЗХК	

Согласовано: ПАО "НЗХК" (Т.контр. ц.10, метролог), АО "МСЗ»
Протокол №2021-113ПЗ
АО «ЦКЗ "Ивга» от 09.12.2021 №МБК/154

9 Клей 88Н ТУ 38-1051061-87 или клей 88-СА ТУ 38 1051760-89.

ЭКСПОРТ

Не разрешается знакомить лиц иностранных государств

10	Зам	КУ 0401.0614-21		14.02.2022	КУ 0401.17.01.020 СБ		
Изм.	Лист	№ докум.	Подп.	Дата			
Разраб.		Парасюк		15.02.2022	Крышка	Лит. 01	Масса 55
Пров.		Коркин		17.02.2022			Масштаб 1 : 2.5
Т.контр.		Гл. ПЭС		18.02.2022		Лист	Листов 1
Н.контр.		Гуреев		18.02.2022	НЗХК		
Утв.		Алексеев		18.02.2022			

Инв. № подл. 5946 | Подп. и дата 18.02.2022 | Взам. инв. № | Инв. № дубл. | Подп. и дата

Формат Size	Поз. Position	Обозначение Designation	Наименование Name	Кол. Qty	Примечание Remark
			Документация		
А4х4		КУ 0401.17.01.020 СБ	Сборочный чертеж		
			Детали		
БЧ	1	КУ 0401.01.01.001	Прокладка	1	
			Паронит ПОН 3		
			ГОСТ 481-80		
			$d413^{+1}$ x $D450_{-1}$		
А3	2	КУ 0401.17.01.022	Кольцо	1	
А4	3	КУ 0401.17.01.023	Ручка	2	
А3	4	КУ 0401.17.01.024	Ребро	2	
БЧ	5	КУ 0401.17.01.025	Прокладка	1	
			Пластина I-12х500х500		
			7889 ТУ 38.105116-81		
			$D240_{-2}$		
А4	8	КУ 0401.01.01.066	Диск	1	См. п. 12 ТТ

Подп. и дата

Инв.№ дубл.

Взам.инв.№

Подп. и дата 17.02.2022

Инв.№ подл. 5046

Собственность НЗХК
Передача информации третьей стороне
только с согласия собственника
PROPERTY of NCCP
Information transfer to the third party
only with the permission of Proprietor

Rev / Изм.	Sheet / Лист	Docum.№ / № докум.	Signature / Подп.	Date / Дата
7	Все			17.02.2022

КУ 0401.17.01.020

Разраб. / Designed		17.02.2022	Крышка
Н.контр. / Inspector		17.02.22	
Утв. / Approved		17.02.2022	

Лит. / Letter	Лист / Sheet	Листов / Sheets
01	1	2

НЗХК

Формат	Поз.	Обозначение	Наименование	Кол.	Примечание

Подп. и дата

Инв.№ дубл.

Взам.инв.№

Подп. и дата 17.02.2022

Инв.№ подл. 5046

ЭКСПОРТ

Не разрешается знакомить лиц иностранных государств

Изм.	Лист	№ докум.	Подп.	Дата
	7	Все	КУ 0401.0614-21	13.02.2022
Разраб.		Параскун		12.02.2022
Пров.		Коркин		17.02.2022
Гл.спец.				
Н.контр.		Гуреев		17.02.22
Утв.		Алексеев		17.02.22

КУ 0401.17.01.020

Крышка

Лит.	Лист	Листов
О1	1	2

НЗХК

Формат Size	Поз. Position	Обозначение Designation	Наименование Name	Кол. Qty	Примечание Remark
		Переменные данные для исполнений:			
			КУ 0401.17.01.020		
			Детали		
А3	6	КУ 0401.01.01.021	Крышка	1	
			КУ 0401.17.01.020-01		
			Детали		
А3	6	КУ 0401.01.01.021-01	Крышка	1	
			КУ 0401.17.01.020-02		
			Детали		
А3	6	КУ 0401.01.01.021	Крышка	1	
А4	7	КУ 0401.17.01.026	Пластина	1	
			КУ 0401.17.01.020-03		
			Детали		
А3	6	КУ 0401.01.01.021-01	Крышка	1	
А4	7	КУ 0401.17.01.026	Пластина	1	

Подп. и дата

Инв.№ дубл.

Взам.инв.№

Подп. и дата 14.02.2022

Инв.№ подл. 5046

Rev	Sheet	Docum.№	Signature	Date	КУ 0401.17.01.020	Лист
Изм.	Лист	№ докум.	Подп.	Дата		Sheet 2

КУ 0401.01.01.066

Ra 12,5 (√)

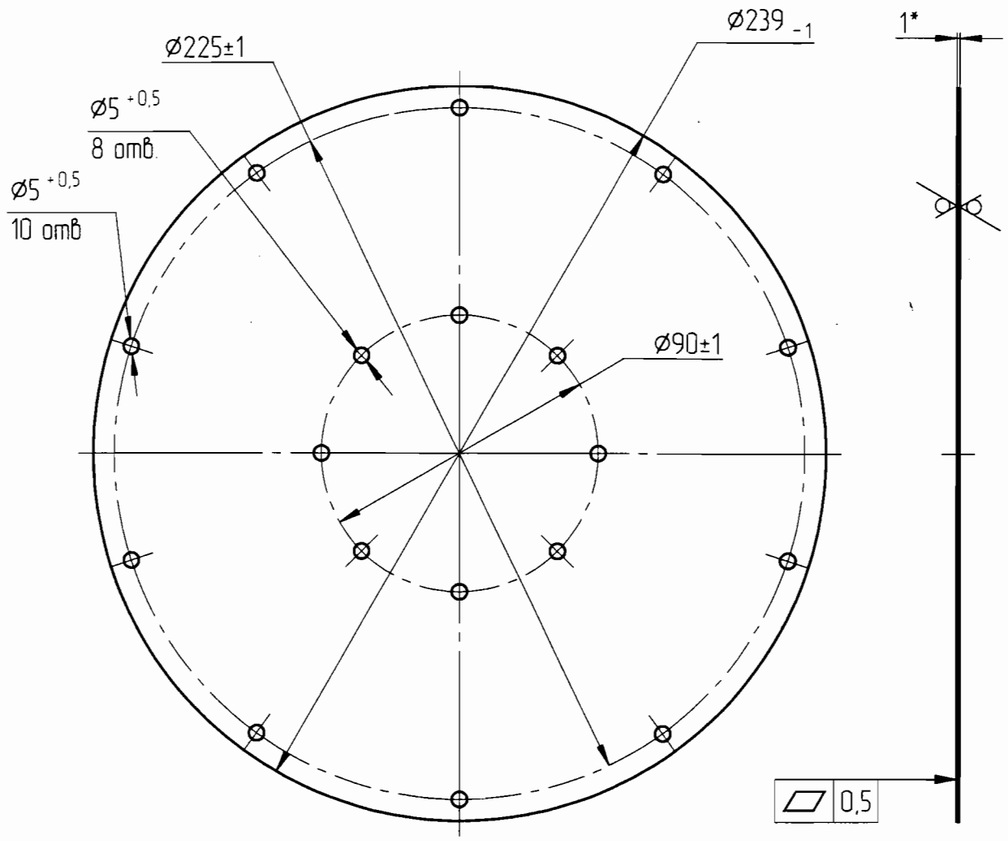

1 * Размер для справки.

СОБСТВЕННОСТЬ НЗХК
Передача информации третьей стороне
только с согласия собственника

PROPERTY of NCCP
Information transfer to the third party only
with the permission of Proprietor

Rev Изм	Sheet Лист	Docum. № № докум.	Signature Подп.	Date Дата
Разраб. Designed				17.02.2022
Н. контр. Inspector				17.02.22
Утв. Approved				17.02.2022

КУ 0401.01.01.066

Диск

Лит. Litt.	Масса Mass	Масштаб Scale
01	0,3	1 : 2

Лист Sheet	Листов Sheets
	1

Лист 1 ГОСТ 19904-90 / Ст3 ГОСТ 16523-97

НЗХК

Подп. и дата: 17.02.2022
Инв. № подл.: 8201

Согласовано: ПАО "НЗХК" (Т.контр., метролог), АО "МСЗ"
Протокол №2021-1158ПЭС

ЭКСПОРТ

Не разрешается знакомить лиц иностранных государств

КУ 0401.01.01.066

Диск

Изм.	Лист	№ докум.	Подп.	Дата
Разраб.		Параскун		15.02.2022
Пров.		Коркин		17.02.2022
Т.контр.		См. ПЭС		
Гл. спец.				
Н.контр.		Гуреев		17.02.22
Утв.		Алексеев		17.02.2022

Лит.	Масса	Масштаб
01	0,3	1 : 2

Лист	Листов
	1

Лист 1 ГОСТ 19904-90 / Ст3 ГОСТ 16523-97

НЗХК

КУ 0401.17.01.022

Ra 12,5 (√)

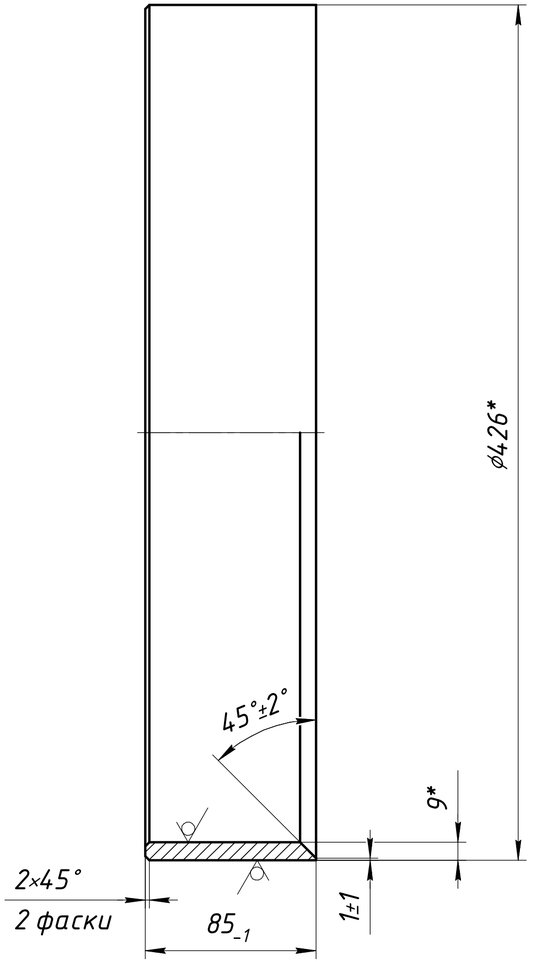

1 Материалы -заменители:
-труба 426х9 мм-09Г2С-ТУ 14-3Р-44-2001 А, класс прочности не ниже 315,
-труба 426х9 ГОСТ 9567-75/В20 ГОСТ 8733-74 при условии ее соответствия по размерам повышенной точности, отобранной по методике изготовителя ТУК.
2 * Размеры для справок.
3 ГОСТ 30893.1 - т.

Собственность НЗХК
Передача информации третьей стороне только с согласия собственика.

Property of NCCP
Information transfer to the third party only with the permission of Proprietor.

Распечатано с ДЗ GUID: 41384641-2ff8-48b6-b967-8bca569d0eb0 Версия: 1 CRC: CBC90C84

6	Зам.		<Подп.>	28.10.2022	КУ 0401.17.01.022		
Rev.	Sheet	Docum. No	Signature	Date			
Изм.	Лист	№ докум.	Подп.	Дата	Кольцо	Лит. / Letter	Масса / Mass	Масштаб / Scale
Разраб. / Designed		<Подп.>		14.10.2022		01	5,8	1:2
Н. контр. / Inspector		<Подп.>		27.10.2022	Труба 426пх9 ГОСТ 9567-75 / В20 ГОСТ 8733-74	Лист / Sheet	Листов / Sheets 1	
Утв. / Approved		???		25.10.2022		ПАО "НЗХК"		

Формат А3 Size А3

Перв. примен. | Справ. № | Подп. и дата | Инв. № дубл. | Взам. инв. № | Подп. и дата <Подп.> 28.10.2022 | Инв. № подл. 5890

Линия отреза дополнительной основной надписи

ЭКСПОРТ

Не разрешается знакомить лиц иностранных государств

Распечатано с ДЗ GUID: 41384641-2ff8-48b6-b967-8bca569d0eb0 Версия: 1 CRC: CBC90C84

6	Зам.	21.0401.1010-22	<Подп.>	28.10.2022	КУ 0401.17.01.022		
Изм.	Лист	№ докум.	Подп.	Дата	Кольцо	Лит.	Масса	Масштаб
Разраб.		Параскун	<Подп.>	14.10.2022		01	5,8	1:2
Пров.		Коркин	<Подп.>	13.10.2022		Лист	Листов 1	
Т. контр.								
Гл. спец.		Алексеев	<Подп.>	13.10.2022	Труба 426пх9 ГОСТ 9567-75 / В20 ГОСТ 8733-74	ПАО "НЗХК"	
Н. контр.		Гуреев	<Подп.>	27.10.2022			
Утв.		Поляков	???	25.10.2022			

Копировал Формат А3

КУ 0401.17.01.023

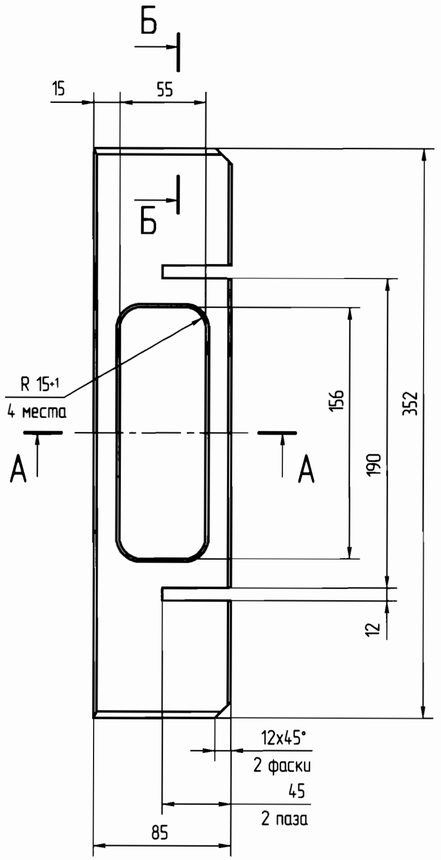

Б–Б (1:1)

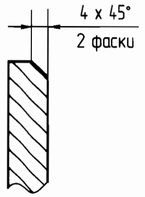

А – А (1:1)

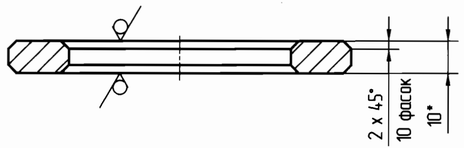

Ra12,5

1 Допускается изготавливать из стали 09Г2С-5 ГОСТ 19281-89 класс прочности не ниже 315.

2 *Размер для справок.

3 ГОСТ 30893.1 - m.

СОБСТВЕННОСТЬ ОАО "НЗХК"
Обращаться конфиденциально. Передача информации третьей стороне только с согласия собственника.
JNC NCCP has proprietary interest in this document. It shall be handled confidentially. Information transfer to the third party only with the permission of Proprietor.

Rev.	Sheet	Docum. №	Signature	Date
4	Зам.			22.11.2010
Изм.	Лист	№документа	Подпись	Дата
Разраб.				08.11.2010
Designed				
Н. контр.				22.11.10
Inspector				
Утв.				22.11.2010
Approved				

КУ 0401.17.01.023

Ручка

Litt	Масса Massa	Масштаб Scale
01	1,3	1:2,5

Лист Sheet	Листов Sheets
	1

Лист 10 ГОСТ 19903-74
325-09Г2С-5 ГОСТ 19281-89

НЗХК

Формат А3 Size

Подп. и дата | Инв. № дубл. | Взам. инв. № 3866 | Подп. и дата 22.11.10 | Инв. № подл. 5891

Согласовано: ОАО "НЗХК" (Т.контр.) Протокол №КУ 04010397-10 ПЭС от 22.11.2010

ЭКСПОРТ

Не разрешается знакомить лиц иностранных государств

Изм.	Лист	№документа	Подпись	Дата
4	Зам.	КУ 04010397-10		22.11.2010
Разраб.		Алексеев		08.11.2010
Пров.		Щучкин		09.11.10
Т.контр.		См. ПЭС		
Н. контр.		Гуреев		22.11.10
Утв.		Брода		22.11.2010

КУ 0401.17.01.023

Ручка

Лит.	Масса	Масштаб
01	1,3	1:2,5

Лист	Листов
	1

Лист 10 ГОСТ 19903-74
325-09Г2С-5 ГОСТ 19281-89

НЗХК

Копировал Формат А3

КУ 0401 17 01024

Ra12,5

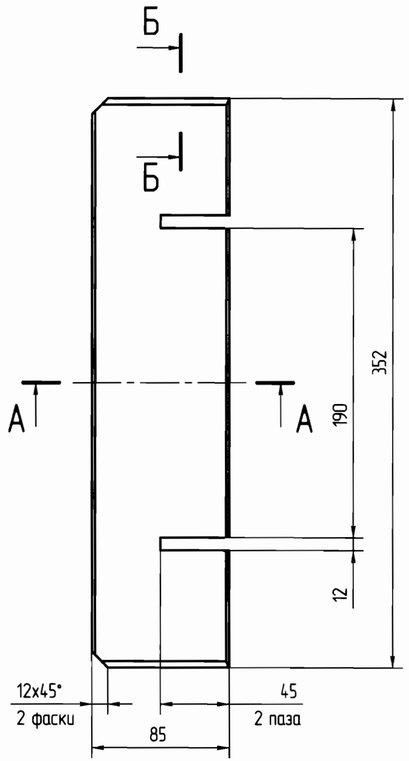

Б–Б (1:1)

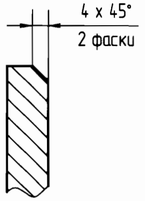

1 Допускается изготавливать из стали 09Г2С-5 ГОСТ 19281-89 класс прочности не ниже 315.

2 *Размер для справок.

3 ГОСТ 30893.1 – т.

А – А (1:1)

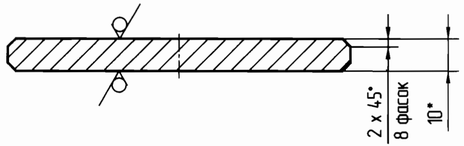

СОБСТВЕННОСТЬ ОАО "НЗХК"
Обращаться конфиденциально. Передача информации третьей стороне только с согласия собственника.
J N C N C C P has proprietary interest in this document. It shall be handled confidentially. Information transfer to the third party only with the permission of Proprietor

Инв. № подл.	Подп. и дата	Взам. инв. №	Инв. № дубл.	Подп. и дата
58892	04.-22.11.10	3867		

Rev.	Sheet	Docum. №	Signature	Date	КУ 0401.17.01.024			
4	Зам.			22.11.2010				
Изм.	Лист	№документа	Подпись	Дата	Ребро	Лит.	Масса	Масштаб
Разраб.				08.11.2010		Litt	Massa	Scale
Designed						01	1,8	1:2,5
Н. контр.				22.11.10		Лист	Листов	1
Inspector						Sheet	Sheets	
Утв.				22.11.2010	Лист 10 ГОСТ 19903-74 325-09Г2С-5 ГОСТ 19281-89	НЗХК		
Approved								

Формат А3 Size

Согласовано: ОАО "НЗХК" (Т.контр.) Протокол №КУ 04010397-10 ПЭС от 22.11.2010

ЭКСПОРТ

Не разрешается знакомить лиц иностранных государств

Подп. и дата	Взам. инв. №	Инв. № дубл.	Подп. и дата

Инв. № подл.					КУ 0401.17.01.024			
	4	Зам.	КУ 04010397-10		22.11.2010			
	Изм.	Лист	№документа	Подпись	Дата	Ребро	Лит.	Масса	Масштаб
	Разраб.		Алексеев		08.11.2010		01	1,8	1:2,5
	Пров.		Щучкин		08.11.10		Лист	Листов	1
	Т.контр.		См. ПЭС			Лист 10 ГОСТ 19903-74 325-09Г2С-5 ГОСТ 19281-89	НЗХК		
	Н. контр.		Гуреев		22.11.10				
	Утв.		Брода		22.11.2010				

Копировал Формат А3

КУ 0401.01.01.021

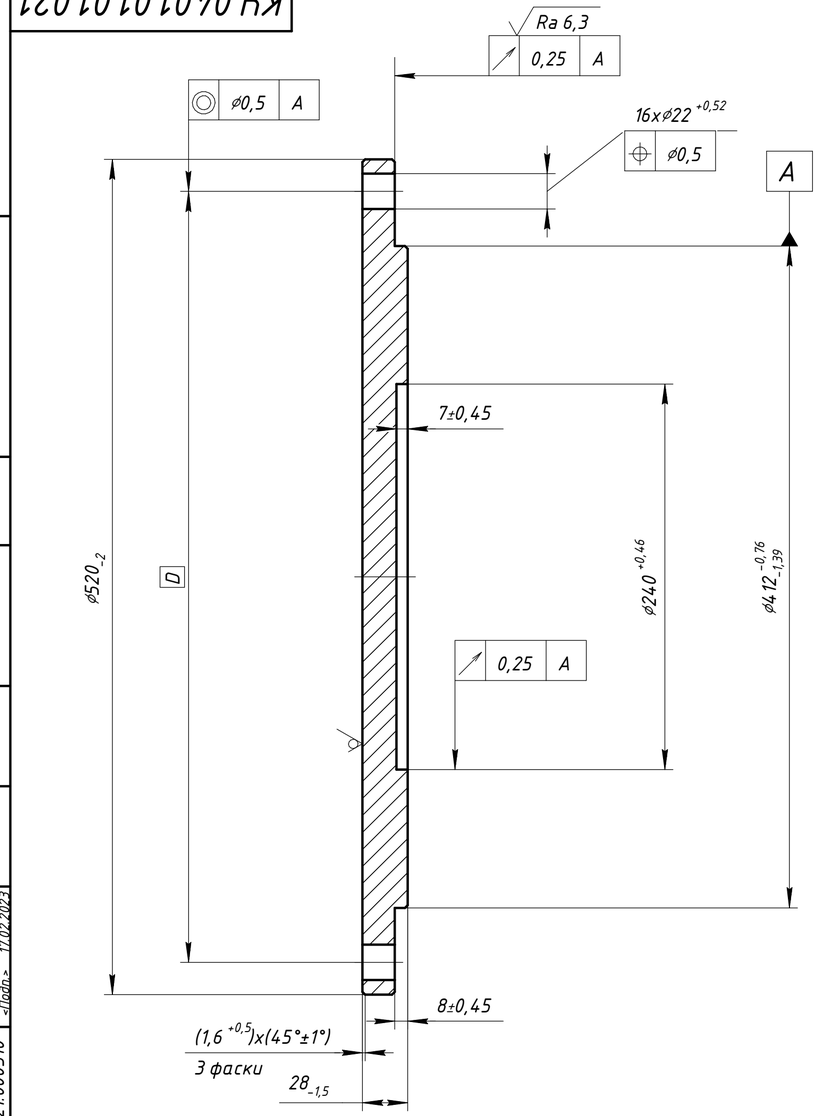

Ra 12,5 (√)

Таблица 1

Обозначение	D, мм
КУ 0401.01.01.021	480
-01	470

Собственность НЗХК
Передача информации третьей стороне только с согласия собственника.

Property of NCCP
Information transfer to the third party only with the permission of Proprietor.

Распечатано с ДЗ GUID: 7b7adc15-1979-4d8a-b124-ab00b3bb8317 Версия: 1 CRC: 1FA0509E

Rev. / Изм.	Sheet / Лист	Docum. No / № докум.	Signature / Подп.	Date / Дата
9	Зам.		<Подп.>	17.02.2023
Разраб. / Designed		<Подп.>		14.02.2023
Н. контр. / Inspector		<Подп.>		17.02.2023
Утв. / Approved		<Подп.>		16.02.2023

КУ 0401.01.01.021

Крышка

Letter / Лит.	Mass / Масса	Scale / Масштаб
0_1	41,2	1:2,5

Лист / Sheet | Листов / Sheets: 1

30 ГОСТ 19903-2015
Лист Ст3сп5 ГОСТ 14637-89

ПАО "НЗХК"

Формат А3 Size А3

Перв. примен. | Справ. № | Подп. и дата | Инв. № дубл. | Взам. инв. № | Подп. и дата <Подп.> 17.02.2023 | Инв. № подл. 21.000510

Линия отреза дополнительной основной надписи

ЭКСПОРТ

Не разрешается знакомить лиц иностранных государств

Распечатано с ДЗ GUID: 7b7adc15-1979-4d8a-b124-ab00b3bb8317 Версия: 1 CRC: 1FA0509E

Изм.	Лист	№ докум.	Подп.	Дата
9	Зам.	21.0401.1010-23	<Подп.>	17.02.2023
Разраб.		Параскун	<Подп.>	14.02.2023
Пров.		Коркин	<Подп.>	14.02.2023
Т. контр.		Мокшин	<Подп.>	16.02.2023
Гл. спец.		Алексеев	<Подп.>	14.02.2023
Н. контр.		Гуреев	<Подп.>	17.02.2023
Утв.		Поляков	<Подп.>	16.02.2023

Лизинова <Подп.> 15.02.2023

Метр. контр.

КУ 0401.01.01.021

Крышка

Лит.	Масса	Масштаб
	41,2	1:2,5

Лист | Листов 1

30 ГОСТ 19903-2015
Лист Ст3сп5 ГОСТ 14637-89

ПАО "НЗХК"

Копировал Формат А3

КУ 0401.17.01.026

Ra 12,5 (√)

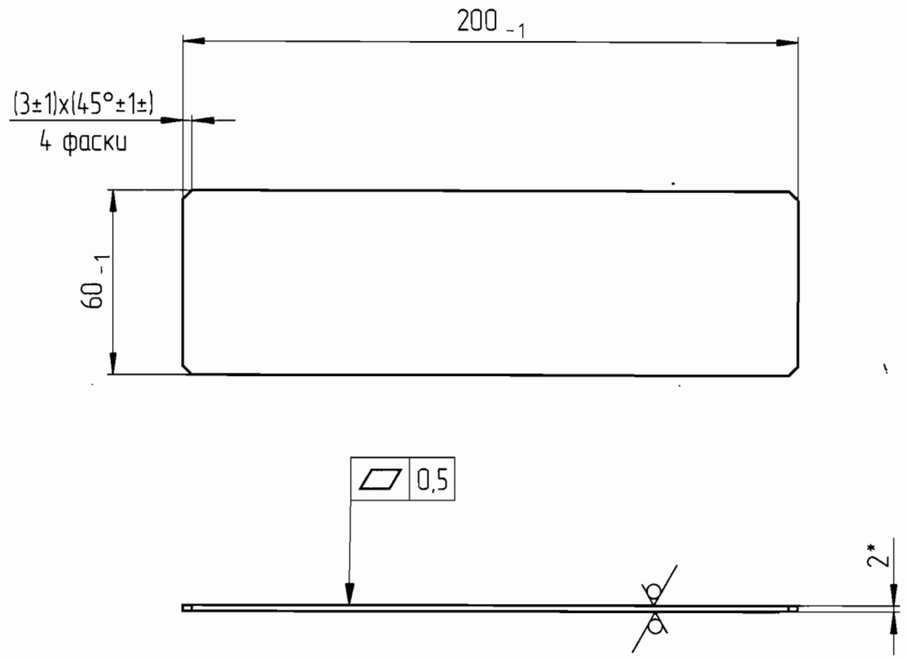

1 * Размер для справки.

СОБСТВЕННОСТЬ НЗХК
Передача информации третьей стороне
только с согласия собственника

PROPERTY of NCCP
Information transfer to the third party
only with the permission of Proprietor

Согласовано: ПАО "НЗХК" (Т.контр., метролог), АО "МСЗ"
Протокол №2021-1158ПЭС

ЭКСПОРТ

Не разрешается знакомить лиц иностранных государств

Подп. и дата	Инв. № дубл.	Взам. инв. №	Подп. и дата	Инв. № подл.
			14.02.2022	8202

Rev / Изм	Sheet / Лист	Docum. № / № докум.	Signature / Подп.	Date / Дата
Разраб. / Designed				17.02.2022
Н. контр. / Inspector				17.02.22
Утв. / Approved				17.02.2022

КУ 0401.17.01.026

Пластина

Лит. / Letter	Масса / Mass	Масштаб / Scale
01		1 : 2

Лист / Sheet | Листов / Sheets: 1

Лист 2 ГОСТ 19904-90 / Ст3 ГОСТ 16523-97

НЗХК

Изм.	Лист	№ докум.	Подп.	Дата
Разраб.		Параскун		15.02.2021
Пров.		Коркин		17.02.2022
Т.контр.		См. ПЭС		
Гл. спец.				
Н.контр.		Гуреев		17.02.22
Утв.		Алексеев		17.02.2022

КУ 0401.17.01.026

Пластина

Лит.	Масса	Масштаб
01		1 : 2

Лист | Листов 1

Лист 2 ГОСТ 19904-90 / Ст3 ГОСТ 16523-97

НЗХК