План свай и фундаментов

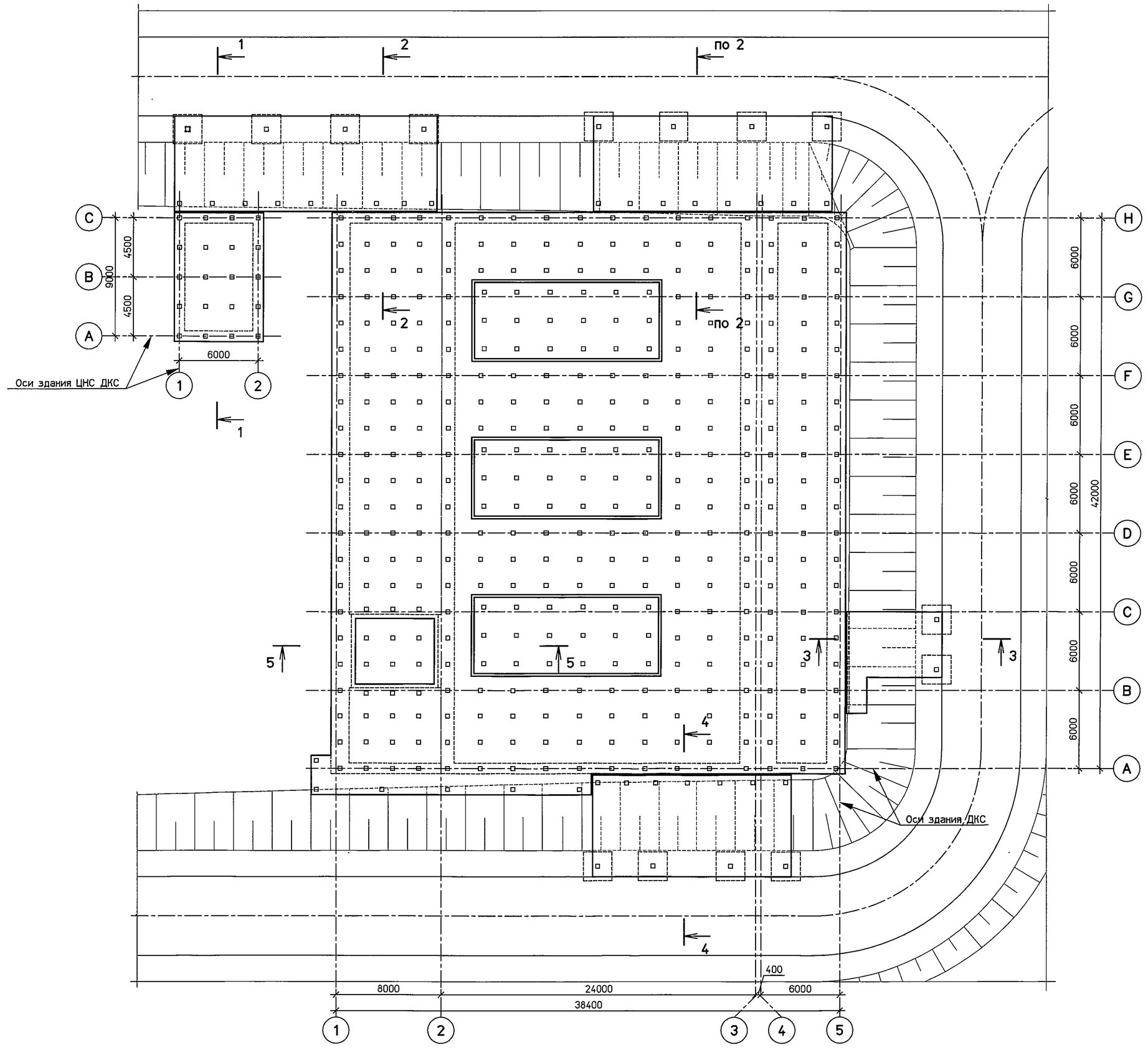

1 – 1

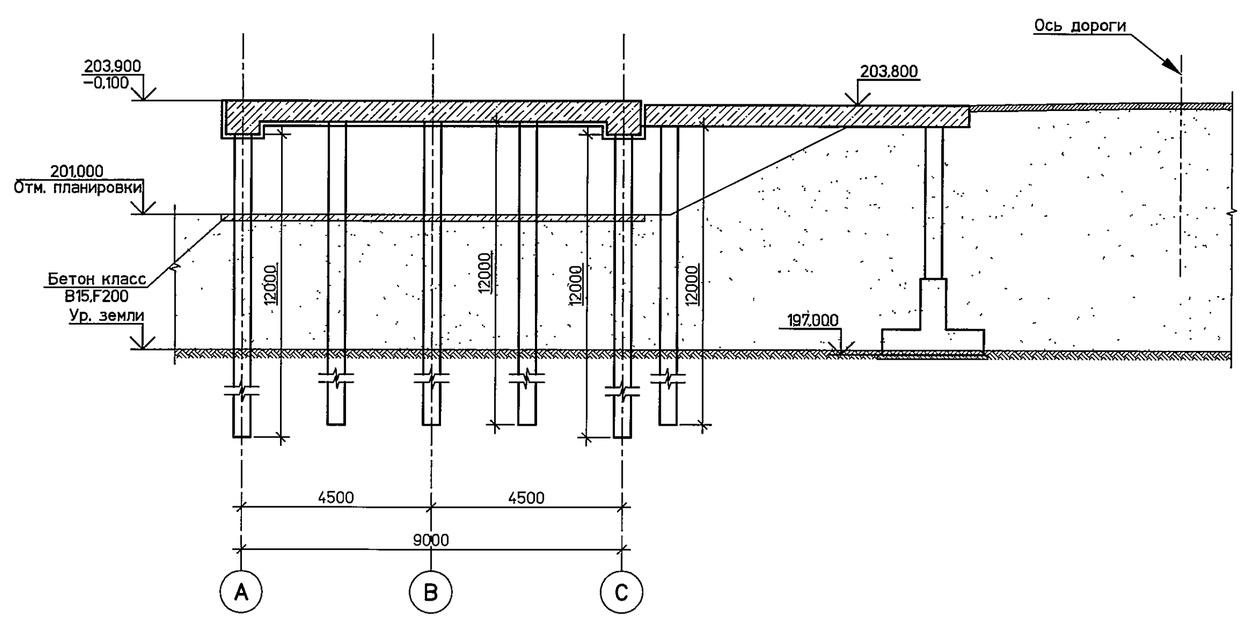

2 – 2

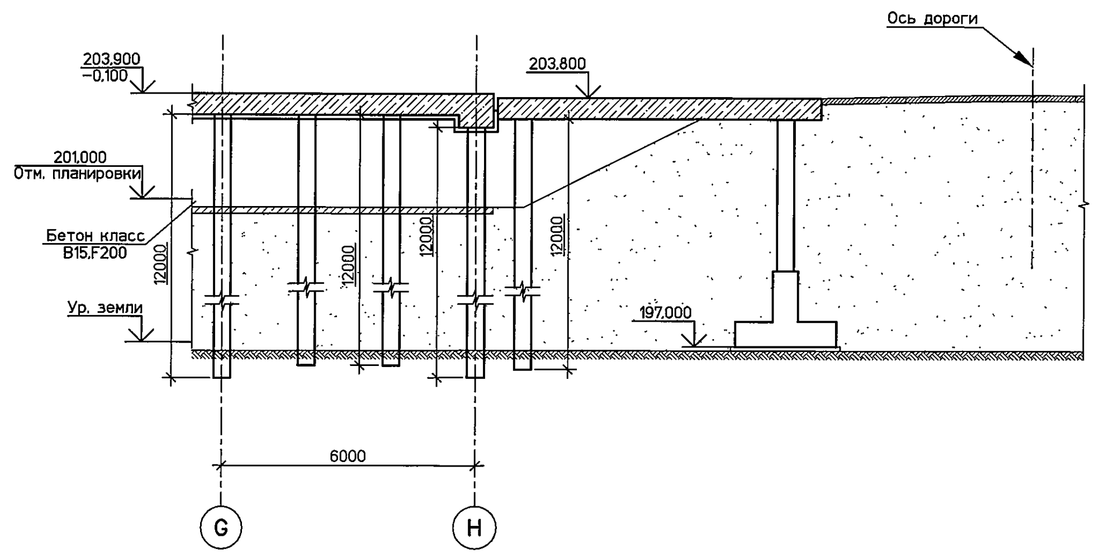

3 – 3

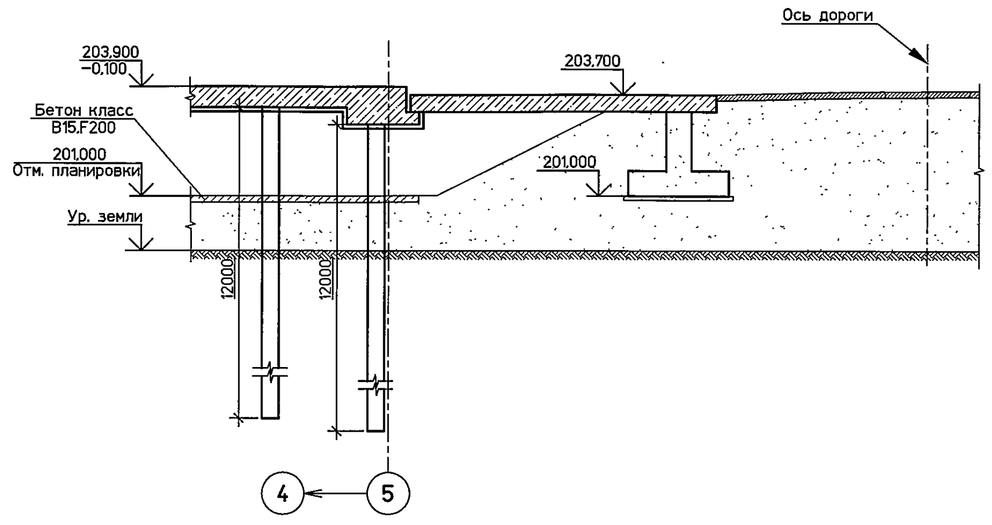

4 – 4

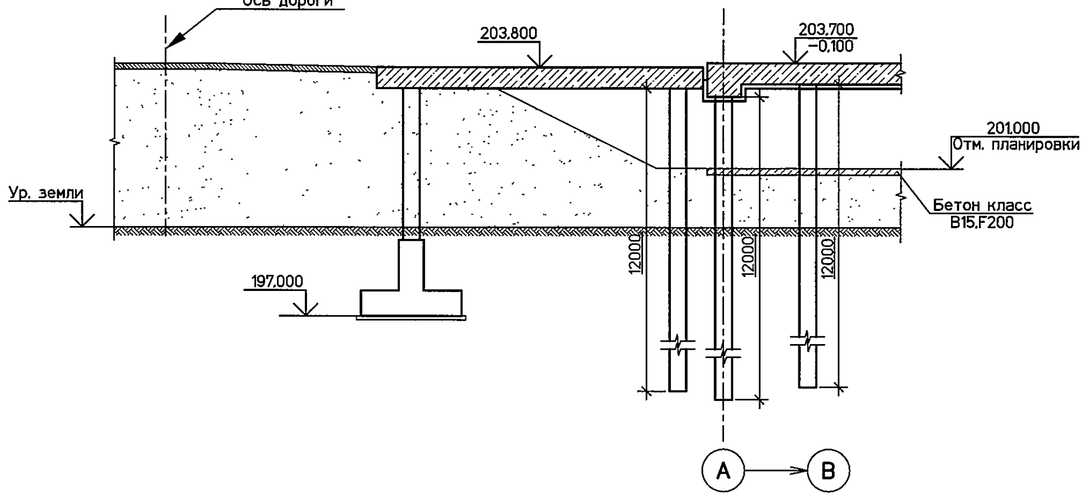

5 – 5

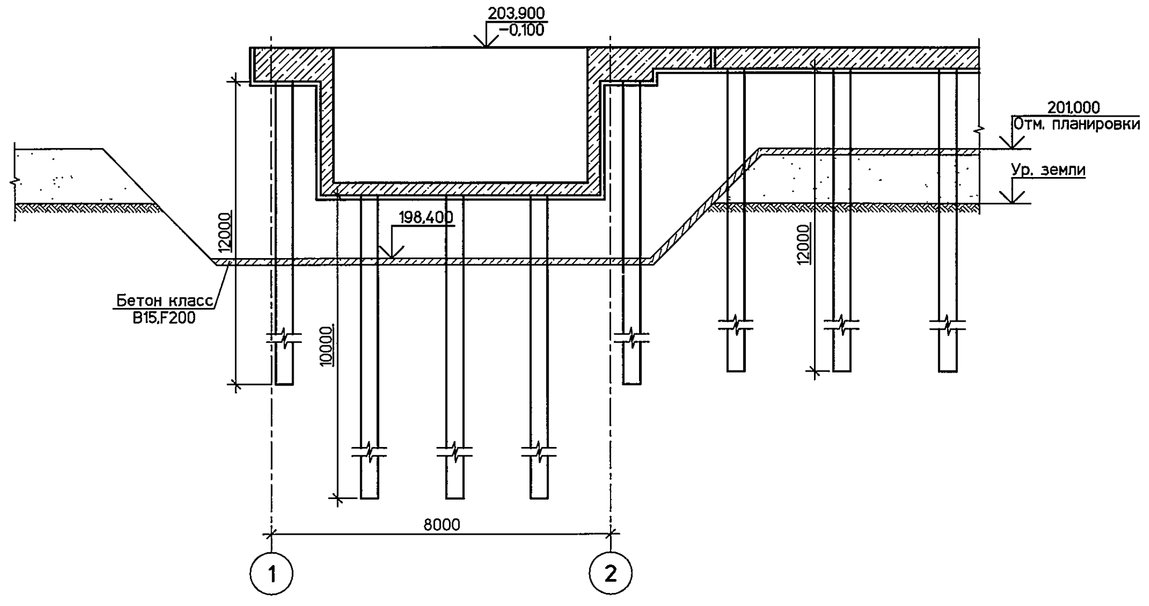

						68N1-КР-356-RC			
						Строительство Якутской ГРЭС-2			
Изм.	Кол.уч	Лист	№док.	Подп.	Дата				
Разработал		Сагидуллин			12.12	Раздел 4 Конструктивные и объемно-планировочные решения. Хозяйство газового топлива. Фундаменты	Стадия	Лист	Листов
Проверил		Панкова			12.12		П		1
Зам.нач.СО		Кудрявцев							
Нач.отд.		Грудовой			12.12	План фундаментов	ОТКРЫТОЕ АКЦИОНЕРНОЕ ОБЩЕСТВО ТЕХНОПРОМЭКСПОРТ МОСКВА		
Н. контр.		Прохоров			12.12				

Согласовано
ГИП 1 отд. Кирьякина
Гл. спец. Кирьева
Гл.инж. Гордон
ТМО

СТО 12.12
ЭТО
ОМК
СТО (Бык)

Сиренко 12.12
Свердлова 12.12
Савинов
Ротожина 12.12

Взам. инв. №
Номер и дата
Инв. № подл.

Формат А1