Разрез 1–1

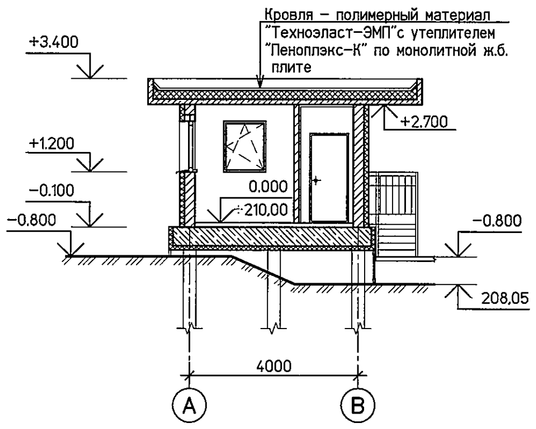

План кровли

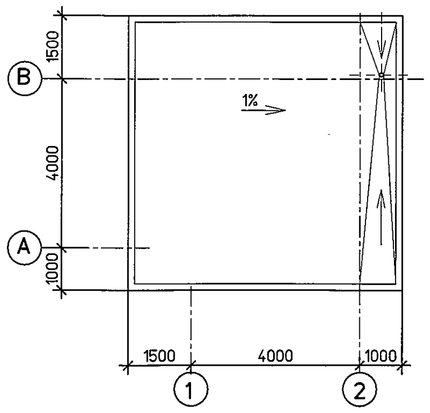

План на отметке 0,000

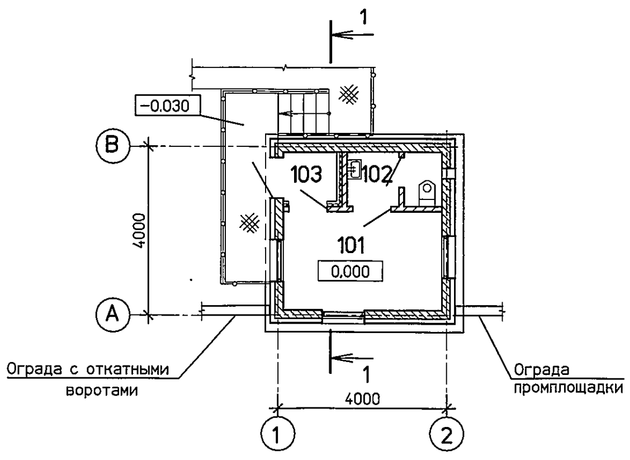

Фасад 1–2

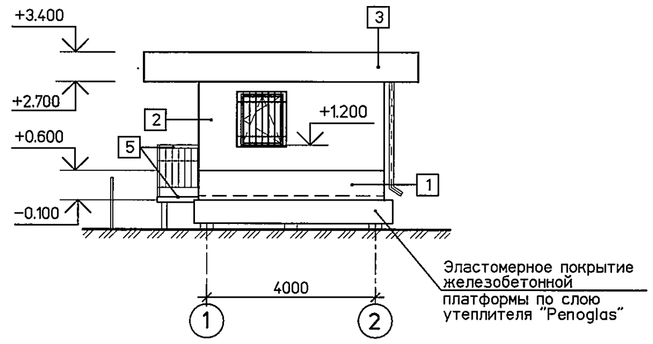

Фасад 2–1

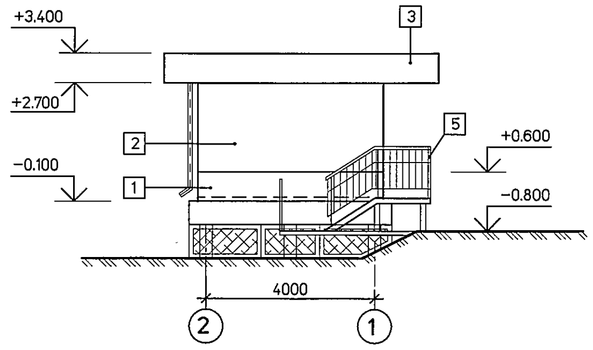

Фасад В–А

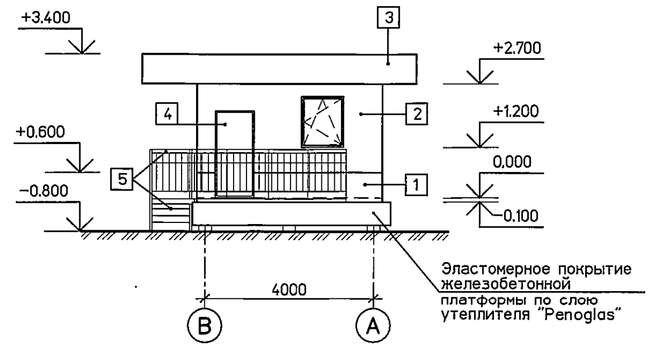

Фасад А–В

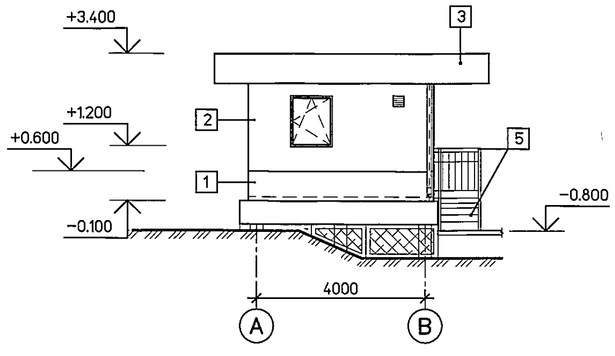

Экспликация помещений

Номер	Наименование	Площадь, м²	Кат. помещения
101	Помещение охраны	8,9	
102	Уборная	2,8	
103	Тамбур	1,7	

Цветовое обозначение

1. Облицовка керамогранитой плиткой RAL 5013 "Cobalt blue"
2. Облицовка керамогранитой плиткой RAL 7035 "Light grey"
3. RAL 7035 "Light grey"
4. Двери RAL 5013 "Cobalt blue"
5. Лестницы, ограждения RAL 9007 "Grey aluminium"

Согласовано
СТО (ОиВ) Новикова
СТО (ВиК) Рогожина
Гл.спец.ТО Лейпунский
Гл.спец.ТО Грязнов
п/о Генплан Киреева

Взам. инв. №
Подпись и дата
Инв. № подл.

Изм.	Кол.уч	Лист	№док.	Подп.	Дата
Разработал		Лаптев			12.12
Проверил		Измайлова			12.12
Гл. спец.		Бурыкина			12.12
Гл. инж. СО		Кудрявцев			
Н. контр.		Прохоров			12.12
Нач. отд.		Грудовой			12.12

68N1–АР–325–АС

Строительство Якутской ГРЭС–2

Раздел 4. Архитектурные решения. Грузовая проходная

Стадия	Лист	Листов
П		1

План на отм. 0,000. План кровли. Разрез. Фасады

ОТКРЫТОЕ АКЦИОНЕРНОЕ ОБЩЕСТВО ИНСТИТУТ ТЕПЛОЭЛЕКТРОПРОЕКТ МОСКВА

Формат А2