План

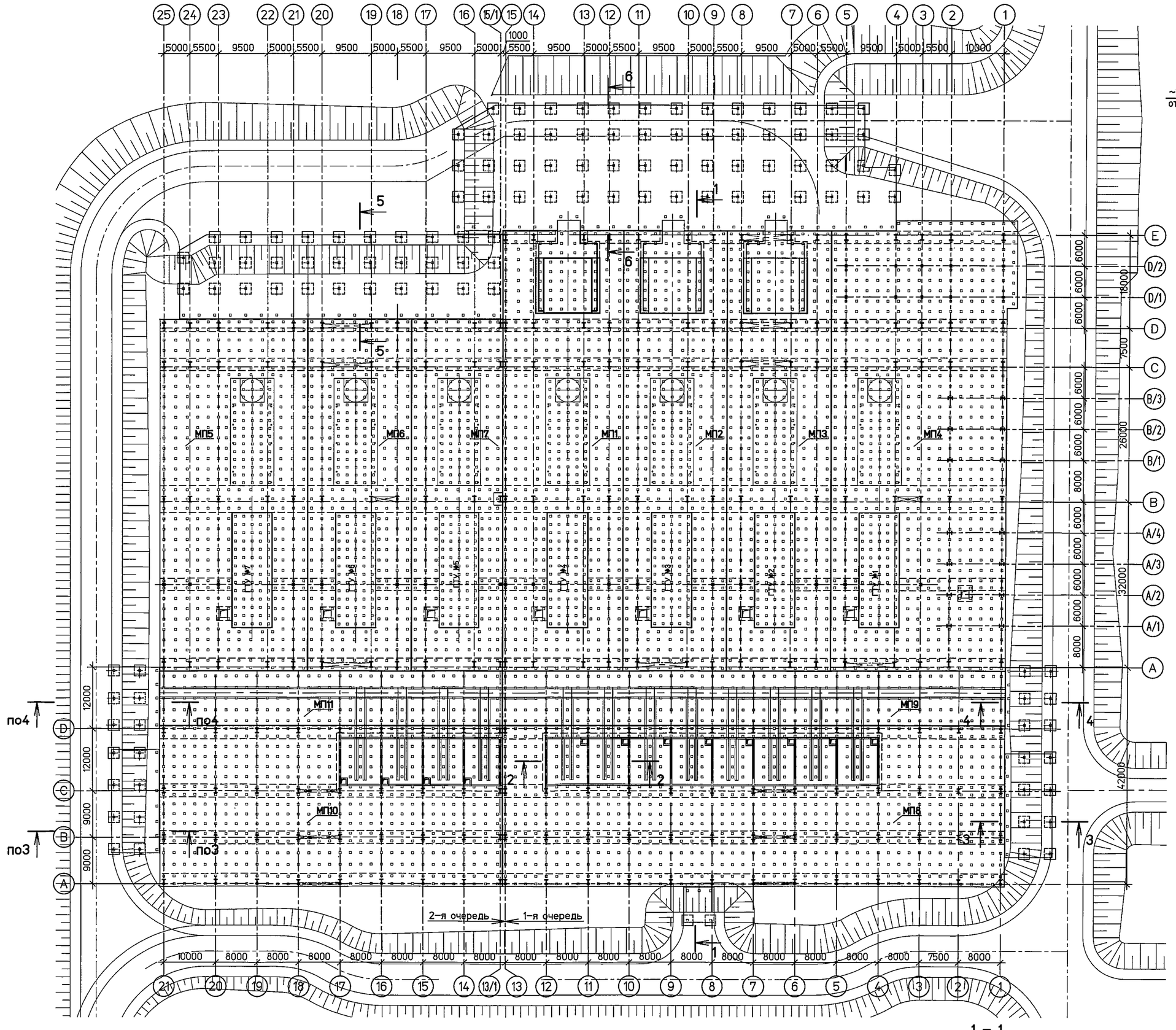

2 – 2

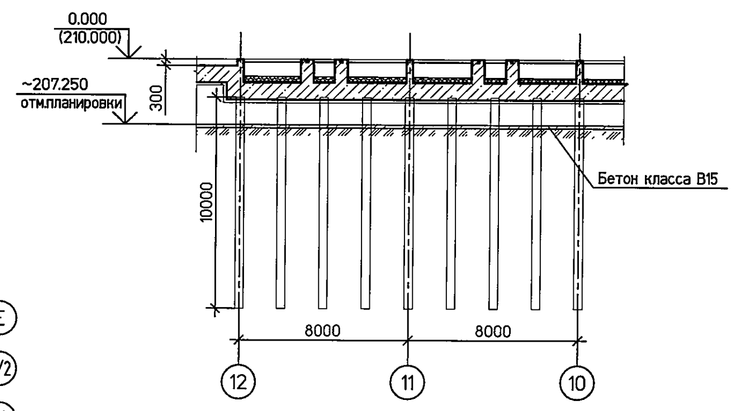

3 – 3

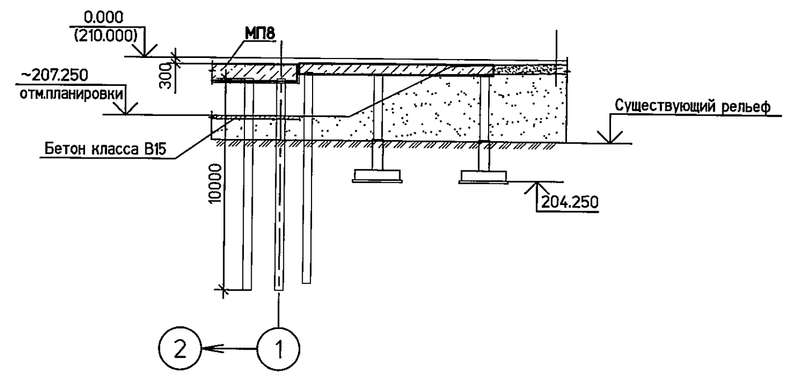

4 – 4

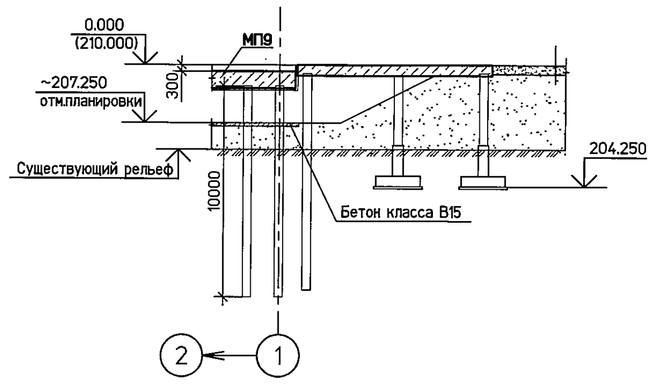

5 – 5

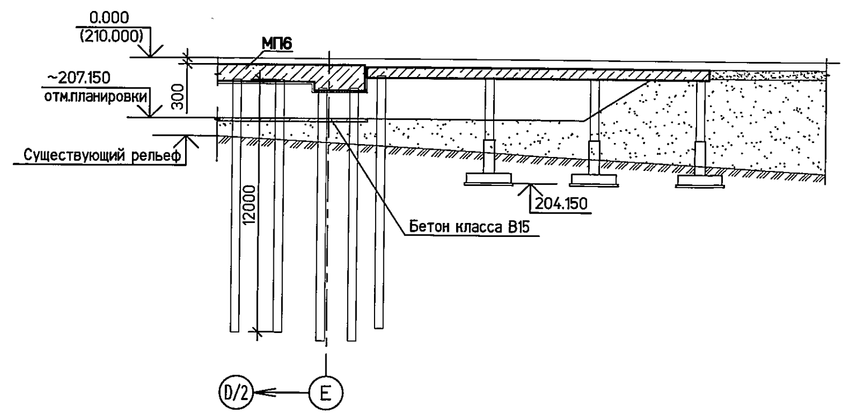

6 – 6

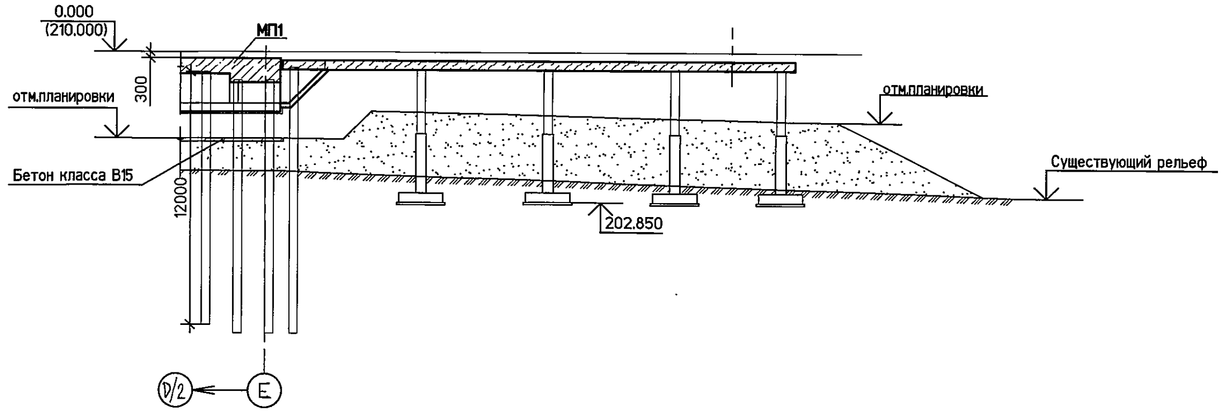

1 – 1

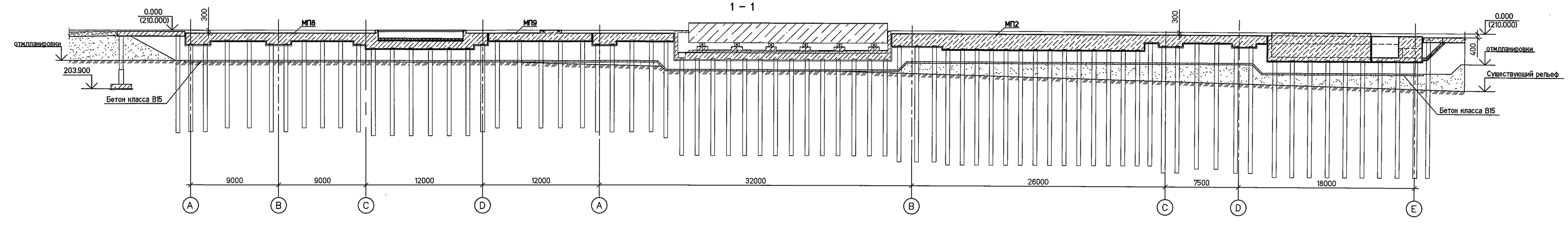

Изм.	Кол.уч	Лист	№док	Подп.	Дата	68N1-КР-320-RC
						Строительство Якутской ГРЭС-2
Разработал		Смирнова			12.12	Раздел 4 Конструктивные и объемно-планировочные решения. Главный корпус. Фундаменты под каркас здания и основное оборудование
Проверил		Панкова			12.12	
Зам.нач.СО		Кудрявцев				Стадия: П; Лист: 1; Листов: 4
Нач.отд.		Грудовой			12.12	
Н. контр.		Прохоров			12.12	План. Разрезы

ОТКРЫТОЕ АКЦИОНЕРНОЕ ОБЩЕСТВО ИНСТИТУТ ТЕПЛОЭЛЕКТРОПРОЕКТ МОСКВА

Формат А1

Согласовано			
ТМО	Кирьянова		
ЭТО	Селезнева		
Арх.п/о	Бурыкина		
ОМК	СТО (ВиК)	Никитина	
		Лейкинский	
	ТО	Гаранин	
ОИЭ			

Взам. инв. №

Номер и дата

Инв. № подл.

Генплан Киреева